КАТАЛОГ ПРОДУКЦІЇ 2026

ціни дійсні з 09 лютого 2026 року

KOLO
Geberit Group

KOŁO TWINS	5
KOŁO REKORD	9
KOŁO STATUS	19
KOŁO MODO	25
KOŁO RUNA	31
KOŁO FREJA	37
KOŁO SOLO	49
KOŁO IDOL	57
KOŁO ANTYSPLASH	63
KOŁO BAMBI	67
ІНШІ ВИРОБИ	71
ВАННИ	77
KOŁO LEHNEN	85
ВИРОБИ GEBERIT	97
ДОДАТОК	109

В каталозі вказані рекомендовані роздрібні ціни в грн з ПДВ станом на 01.04.2025р.

Кераміка KOLO –
стиль та функціональність

Вже більше 60 років бренд є синонімом стильних і комфортних ванних кімнат.

Наш досвід в поєднанні з привабливими формами і функціональними технологічними рішеннями дозволяє створювати унікальні керамічні вироби для будь-якої ванної кімнати незалежно від її розміру і типу.

Сидіння з системою плавного закривання soft-close
забезпечує комфорт і безпеку використання

Економний злив 6/3 і 4/2 л дозволяє змінити налаштування, щоб зменшити використання води

Click2Clean®
дозволяє надзвичайно легко та швидко зняти та встановити сидіння, завдяки чому поверхню унітазу можна мити ще більш ретельно та зручно

Унітаз з безобідковою технологією змиву Rimfree®.
Прибирання без зусиль. Достатньо тільки протерти серветкою, злити воду і готово!

Наші керамічні продукти отримали статус **«Сертифікований продукт».**
Це ще один доказ турботи про безпеку наших клієнтів, що підтверджується авторитетом PZH.

НАДІЙНІСТЬ НА РОКИ

Клапан наповнення та клапан змиву GEBERIT

- **ШВИДКЕ ПІДКЛЮЧЕННЯ**
- **ШВЕЙЦАРСЬКА ЯКІСТЬ ВИКОНАННЯ**
- **ТИХА РОБОТА**
- **СТІЙКІСТЬ ДО ЗАБРУДНЕННЯ ВОДИ**
- **РЕГУЛЮВАННЯ ОБ'ЄМУ ЗМИВУ**
- **25 РОКІВ ДОСТУПНІСТЬ ЗАПАСНИХ ЧАСТИН**

Koło Twins

Умивальники.....6
Рукомийники.....6
Умивальники.....7

УМИВАЛЬНИКИ

Рукомийники

Рукомийник Koło Twins

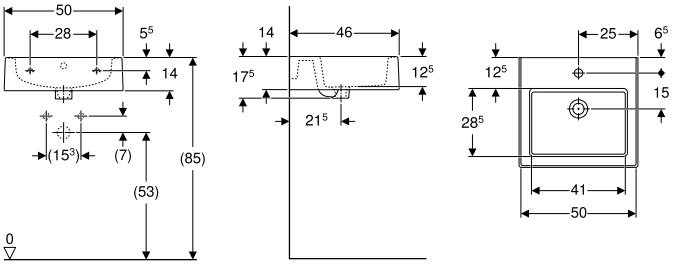

Призначення
- Для монтажу на шафки для умивальників
- Для монтажу на стільницю

Характеристики
- Прямокутної форми
- Можливість з'єднання з тумбочкою для умивальника

Технічні дані

Матеріал	Сантехнічний фарфор

Арт. №	Колір / поверхня	Отвір для крана	Перелив	B [см]	H [см]	T [см]	Полиця	UAH/шт.
L51150000	Білий	В центрі	Видимий	50	17,5	46	без	**3'501,00**

Приладдя
- Сифон пляшковий Geberit для умивальника, з клапанною розеткою, горизонтальний випуск → с. 108
- Сифон пляшковий Geberit для умивальника, горизонтальний випуск → с. 108

Умивальники

Умивальник Koło Twins

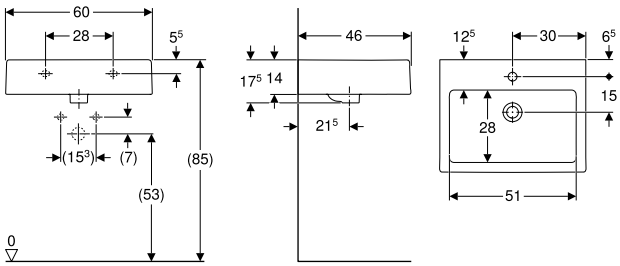

Призначення
- Для монтажу на шафки для умивальників
- Для монтажу на стільницю

Характеристики
- Прямокутної форми
- Можливість з'єднання з тумбочкою для умивальника

Технічні дані

Матеріал	Сантехнічний фарфор

Арт. №	Колір / поверхня	Отвір для крана	Перелив	B [см]	H [см]	T [см]	Полиця	UAH/шт.
L51160000	Білий	В центрі	Видимий	60	17,5	46	без	**3'822,00**

Приладдя
- Сифон пляшковий Geberit для умивальника, з клапанною розеткою, горизонтальний випуск → с. 108
- Сифон пляшковий Geberit для умивальника, горизонтальний випуск → с. 108

Koło Rekord

Умивальники 10

Рукомийники 10
Умивальники 11

Меблі для ванної кімнати 13

Шафки для вмивальників 13
Шафки 14
Приладдя 14

Унітази 15

Підвісні унітази 15
Сидіння з кришкою для унітаза 16

УМИВАЛЬНИКИ

Рукомийники

Рукомийник Koło Rekord прямокутної форми, з асиметричним переливом

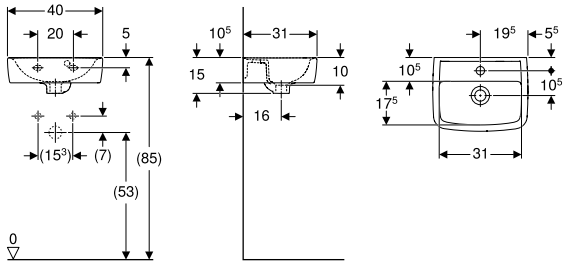

Технічні дані

Матеріал	Сантехнічний фарфор

Характеристики
- Може комбінуватись з п'єдесталом
- Можливість з'єднання з тумбочкою для умивальника

Арт. №	Колір / поверхня	Отвір для крана	Перелив	H [см]	T [см]	Полиця	UAH/шт.
B / ширина: 40 см							
K91942000	Білий	В центрі	Видимий	15	31	без	**1'755,00**

Можливість комбінування з
- Шафка для рукомийника Koło Rekord, з одними дверима → с. 13

Приладдя
- Сифон пляшковий Geberit для умивальника, з клапанною розеткою, горизонтальний випуск → с. 108
- Сифон пляшковий Geberit для умивальника, горизонтальний випуск → с. 108
- Донний клапан Geberit, компактна модель, тонкий дизайн, із зовнішньою кришкою клапана з натискним механізмом
- Відвід для умивальника Geberit компактна модель, тонкий дизайн, із зовнішньою кришкою зливного отвору з кнопкою
- Комплект кріплення Geberit для рукомийника

Рукомийник Koło Rekord прямокутної форми

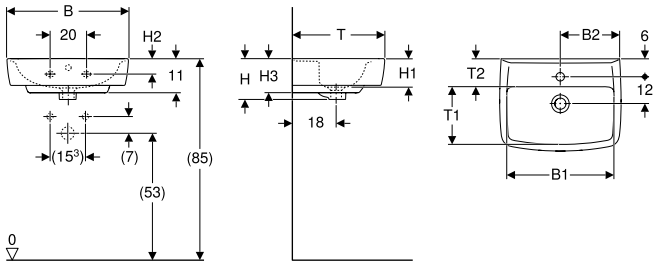

Технічні дані

Матеріал	Сантехнічний фарфор

Характеристики
- Може комбінуватись з п'єдесталом
- Можливість з'єднання з тумбочкою для умивальника

Арт. №	Колір / поверхня	Отвір для крана	Перелив	B1 [см]	B2 [см]	H [см]	H1 [см]	H2 [см]	H3 [см]	T [см]	T1 [см]	T2 [см]	Полиця	UAH/шт.
B / ширина: 50 см														
K91952000	Білий	В центрі	Видимий	44	24,5	17	12	5	14	38	23	12	без	**2'208,00**

Можливість комбінування з
- Шафка для рукомийника Koło Rekord, з одними дверима → с. 13

Приладдя
- Сифон пляшковий Geberit для умивальника, з клапанною розеткою, горизонтальний випуск → с. 108
- Сифон пляшковий Geberit для умивальника, горизонтальний випуск → с. 108
- Донний клапан Geberit, компактна модель, тонкий дизайн, із зовнішньою кришкою клапана з натискним механізмом
- Відвід для умивальника Geberit компактна модель, тонкий дизайн, із зовнішньою кришкою зливного отвору з кнопкою
- Комплект кріплення Geberit для рукомийника

Комплект рукомийника Koło Rekord із шафкою з одними дверцятами

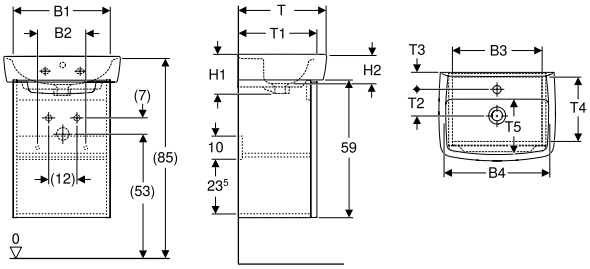

Призначення
- Підходить для монтажу в невеликих ванних кімнатах та гостьових туалетах

Технічні дані

Матеріал	Двошарова ДСП високої щільності

Характеристики
- Сторона відкривання дверей ліва чи права
- Підвісний
- З одними дверима
- З фіксованою полицею

Обсяг постачання
- Шафка для рукомийника
- Комплект кріплень
- Рукомийники

Арт. №	Колір / поверхня	Отвір для крана	Перелив	B [см]	B1 [см]	B2 [см]	B3 [см]	B4 [см]	Ширина умивальника [см]	H [см]	H1 [см]	H2 [см]	H3 [см]	T [см]	T1 [см]	T2 [см]	T3 [см]	T4 [см]	T5 [см]	Полиця	UAH/шт.
K99024000	Білий / Глянцеве покриття	В центрі	Видимий	40	32,5	11,5	29,5	31	40	74	15	46,5	10	31	28,5	10,5	5,5	25,5	17,5	без	**5'340,00**
K99025000	Білий / Глянцевий	В центрі	Видимий	50	41	20,5	38,5	44	50	76	17	23,5	12	38	34	12	6	31	23	без	**6'312,00**

Замовляти додатково
- Ніжки

Можливість комбінування з
- Комплект ніжок Koło Rekord → с. 15

Умивальники

Умивальник Koło Rekord прямокутної форми

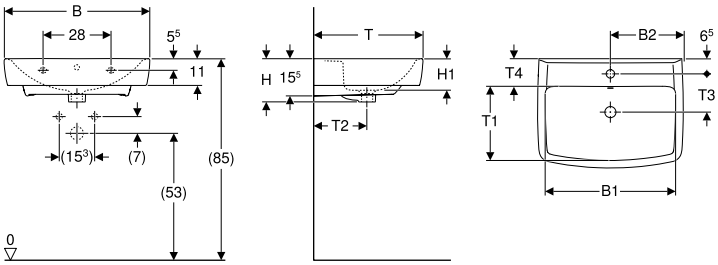

Технічні дані

Матеріал	Сантехнічний фарфор

Характеристики
- Можлива комбінація з напівп'єдесталом
- Може комбінуватись з п'єдесталом

Арт. №	Колір / поверхня	Отвір для крана	Перелив	B1 [см]	B2 [см]	H [см]	H1 [см]	H2 [см]	T [см]	T1 [см]	T2 [см]	T3 [см]	T4 [см]	Полиця	UAH/шт.
B / ширина: 60 см															
K91962000	Білий	В центрі	Видимий	54	30	18	13	5,5	45	30	22	15,5	12	без	**2'664,00**

Можливість комбінування з
- Шафка для вмивальника Koło Rekord, з одними дверима → с. 13

Приладдя
- Сифон пляшковий Geberit для умивальника, з клапанною розеткою, горизонтальний випуск → с. 108
- Сифон пляшковий Geberit для умивальника, горизонтальний випуск → с. 108
- Донний клапан Geberit, компактна модель, тонкий дизайн, із зовнішньою кришкою клапана з натискним механізмом
- Відвід для умивальника Geberit компактна модель, тонкий дизайн, із зовнішньою кришкою зливного отвору з кнопкою
- Комплект кріплення Geberit для умивальника

Комплект умивальника Koło Rekord з шафкою, одні дверцята

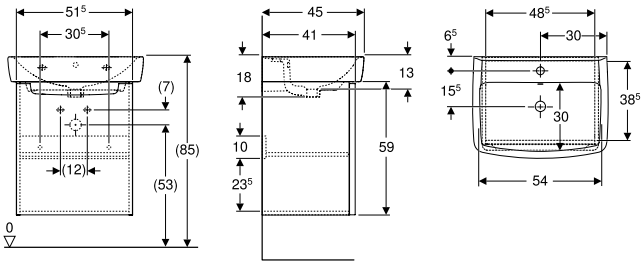

Призначення

- Підходить для монтажу в невеликих ванних кімнатах та гостьових туалетах

Технічні дані

Матеріал	Двошарова ДСП високої щільності

Характеристики

- Підвісний
- З фіксованою полицею
- З одними дверима
- Сторона відкривання дверей ліва чи права

Обсяг постачання

- Умивальник
- Шафка для умивальника
- Комплект кріплень

Арт. №	Колір / поверхня	Отвір для крана	Перелив	В [см]	Ширина умивальника [см]	Н [см]	Т [см]	Полиця	UAH/шт.
K99026000	Білий / Глянцевий	В центрі	Видимий	60	60	77	45	без	**7'164,00**

Замовляти додатково

- Ніжки

Приладдя

- Сифон пляшковий Geberit для умивальника, горизонтальний випуск → с. 108
- Комплект кріплення Geberit для умивальника

МЕБЛІ ДЛЯ ВАННОЇ КІМНАТИ

Шафки для вмивальників

Шафка для рукомийника Koło Rekord, з одними дверима

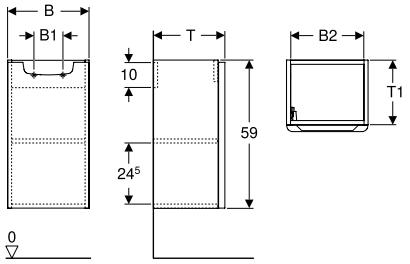

Технічні дані

Матеріал	Двошарова ДСП високої щільності

Обсяг постачання
- Комплект кріплень
- Шафка

Характеристики
- Сертифіковано FSC™ C134279
- Двері з амортизаційним механізмом
- Сторона відкривання дверей ліва чи права
- Вологостійка
- Підвісний
- З опорою для підтримки
- З одними дверима
- З фіксованою полицею

Арт. №	Колір / поверхня	B [см]	H [см]	T [см]	UAH/шт.
89541000	Білий / Глянцеве покриття	32,5	59	28,5	**3'354,00**
89543000	Білий / Глянцеве покриття	41	59	34	**3'648,00**

Замовляти додатково
- Умивальник

Можливість комбінування з
- Рукомийник Koło Rekord прямокутної форми → с. 10
- Рукомийник Koło Rekord прямокутної форми, з асиметричним переливом → с. 10

Приладдя
- Сифон пляшковий Geberit для умивальника, компактна модель, горизонтальний випуск
- Комплект ніжок Koło Rekord → с. 15

Шафка для вмивальника Koło Rekord, з одними дверима

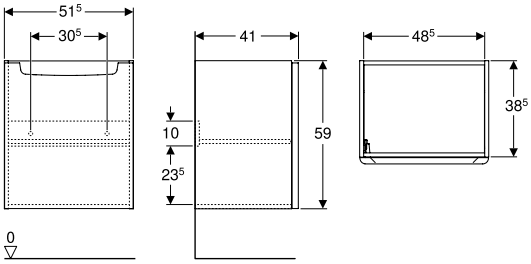

Технічні дані

Матеріал	Двошарова ДСП високої щільності

Обсяг постачання
- Комплект кріплень
- Шафка

Характеристики
- Сертифіковано FSC™ C134279
- Двері з амортизаційним механізмом
- Сторона відкривання дверей ліва чи права
- Вологостійка
- Підвісний
- З опорою для підтримки
- З одними дверима
- З фіксованою полицею

Арт. №	Колір / поверхня	B [см]	H [см]	T [см]	UAH/шт.
89545000	Білий / Глянцеве покриття	51,5	59	41	**4'050,00**

Замовляти додатково
- Умивальник

Можливість комбінування з
- Умивальник Koło Rekord прямокутної форми → с. 11

Приладдя
- Сифон пляшковий Geberit для умивальника, компактна модель, горизонтальний випуск

Шафки

Висока шафка Koło Rekord із двома дверима

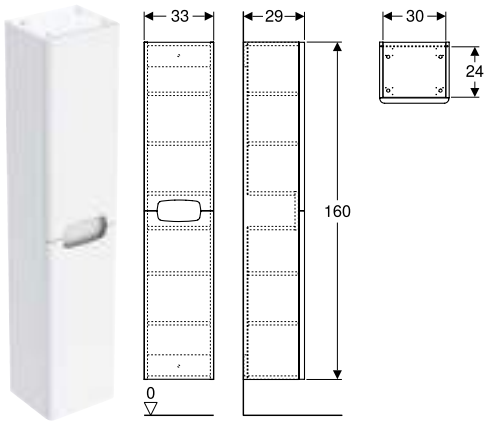

Технічні дані

Матеріал	Двошарова ДСП високої щільності

Обсяг постачання

- Висока шафка
- Комплект кріплень

Характеристики

- Сертифіковано FSC™ C134279
- Підвісний
- Двері з амортизаційним механізмом
- З двома дверима
- Ручка для відкривання
- Вологостійка
- З двома регульованими по висоті вставними полицями в нижній частині шафи
- З двома регульованими по висоті вставними полицями у верхній частині шафи
- З кріпленням для кошика для білизни

Арт. №	Колір / поверхня	B [см]	H [см]	T [см]	UAH/шт.
88393000	Білий / Глянцеве покриття	33	160	29	**8'622,00**

Можливість комбінування з

- Комплект ніжок Koło Rekord → с. 15
- Кошик для білизни Koło Rekord → с. 14

Приладдя

Кошик для білизни Koło Rekord

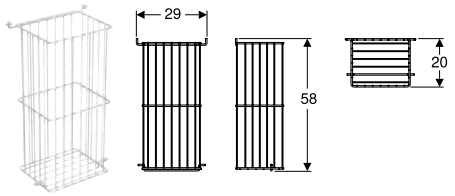

Технічні дані

Матеріал	Нержавіюча сталь

Обсяг постачання

- Кошик для білизни
- Комплект кріплень

Арт. №	Колір / поверхня	B [см]	H [см]	T [см]	UAH/шт.
88416000	Білий / Матовий	29	58	20	**1'557,00**

Можливість комбінування з

- Висока шафка Koło Rekord із двома дверима → с. 14

Комплект ніжок Koło Rekord

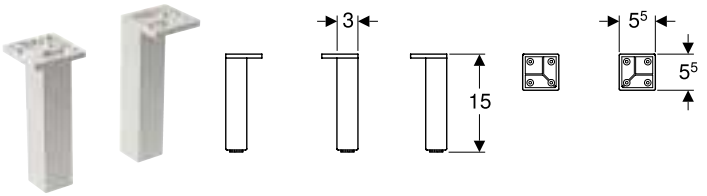

Технічні дані

Матеріал	Нержавіюча сталь

Обсяг постачання
- Комплект із 2 шт.

Арт. №	Колір / поверхня	H [см]	UAH/шт.
99274000	Сріблястий / Сатинований	15	**402,00**

Можливість комбінування з
- Комплект рукомийника Koło Rekord із шафкою з одними дверцятами → с. 11
- Шафка Koło Rekord з одними дверима
- Висока шафка Koło Rekord із двома дверима → с. 14

Приладдя
- Шафка для вмивальника Koło Rekord, з одними дверима → с. 13

УНІТАЗИ

Підвісні унітази

Комплект підвісного унітаза Koło Rekord воронкоподібного, Rimfree, з сидінням з кришкою

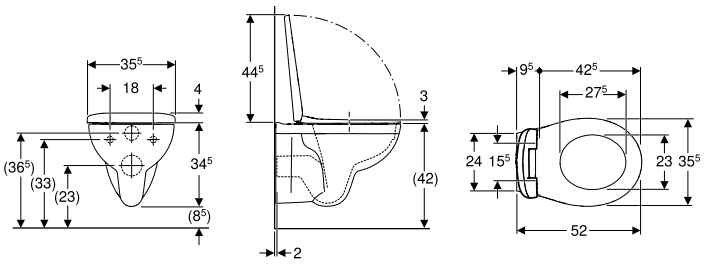

Призначення
- Для змивних бачків прихованого монтажу
- Для змивних систем під тиском

Технічні дані

Матеріал	Сантехнічний фарфор

Характеристики
- Підвісний
- Воронкоподібний унітаз
- Унітаз без обідка з технологією змивання Rimfree
- Тип 1, повний об'єм 6 / 5 л, відповідно до EN 997
- Сидіння з кришкою для унітаза, з дюропласту
- Кришка унітаза, що перекриває сидіння

Обсяг постачання
- Керамічний унітаз
- Сидіння з кришкою для унітаза

Арт. №	Колір / поверхня	B [см]	H [см]	T [см]	Швидкорознімні кріпильні шарніри	Функція плавного опускання	Кріплення	Матеріал петлі	UAH/шт.
K99033000	Білий	35,5	34,5	52	Так	Так	Зверху	Метал	**5'364,00**

Підвісний унітаз Koło Rekord воронкоподібний, Rimfree

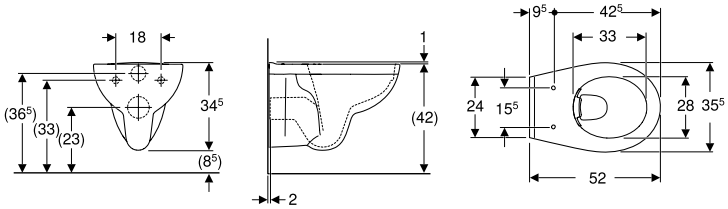

Призначення
- Для змивних бачків прихованого монтажу
- Для змивних систем під тиском

Технічні дані

Матеріал	Сантехнічний фарфор

Характеристики
- Підвісний
- Воронкоподібний унітаз
- Унітаз без обідка з технологією змивання Rimfree
- Тип 1, повний об'єм 6 / 5 л, відповідно до EN 997

Обсяг постачання
- Керамічний унітаз

Арт. №	Колір / поверхня	B [см]	H [см]	T [см]	UAH/шт.
K93120000	Білий	35,5	34,5	52	**5'286,00**

Замовляти додатково
- Сидіння з кришкою для унітаза

Можливість комбінування з
- Сидіння з кришкою Koło Rekord, кріплення зверху → с. 17
- Сидіння з кришкою Koło Rekord, кріплення знизу → с. 16

Сидіння з кришкою для унітаза

Сидіння з кришкою Koło Rekord, кріплення знизу

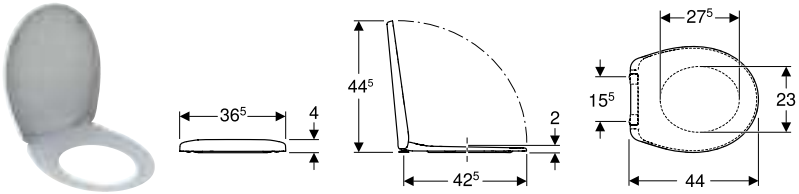

Технічні дані

Матеріал	Термопласт
Відстань між кріпленнями	15,5 см

Характеристики
- Кришка унітаза, що перекриває сидіння

Арт. №	Колір / поверхня	B [см]	H [см]	T [см]	Функція плавного опускання	Кріплення	Матеріал петлі	UAH/шт.
K90123000	Білий / Глянцевий	36,5	4	44	Ні	Знизу	Нержавіюча сталь	**1'296,00**

Можливість комбінування з
- Підвісний унітаз Koło Rekord воронкоподібний
- Підвісний унітаз Koło Rekord воронкоподібний, Rimfree → с. 16

Сидіння з кришкою Koło Rekord, кріплення зверху

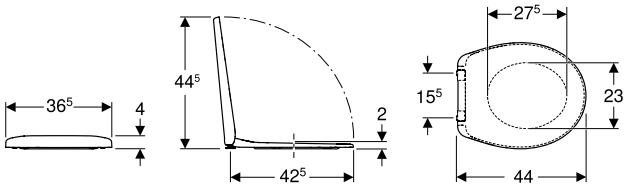

Технічні дані

Матеріал	Термопласт
Відстань між кріпленнями	15,5 см

Характеристики

- Кришка унітаза, що перекриває сидіння

Арт. №	Колір / поверхня	B [см]	H [см]	T [см]	Швидкорознімні кріпильні шарніри	Функція плавного опускання	Кріплення	Матеріал петлі	UAH/шт.
K90124000	Білий / Глянцевий	36,5	4	44	Ні	Ні	Зверху	Метал	**1'521,00**
K90125000	Білий / Глянцевий	36,5	4	44	Ні	Так	Зверху	Метал	**2'589,00**
K90126000	Білий / Глянцевий	36,5	4	44	Так	Так	Зверху	Нержавіюча сталь	**3'132,00**

Можливість комбінування з

- Підвісний унітаз Koło Rekord воронкоподібний
- Підвісний унітаз Koło Rekord воронкоподібний, Rimfree → с. 16

Koło Status

Умивальники 20
Рукомийники 20
Умивальники 20
П'єдестали 21
Унітази 22
Підлогові унітази 22

УМИВАЛЬНИКИ

Рукомийники

Рукомийник Koło Status

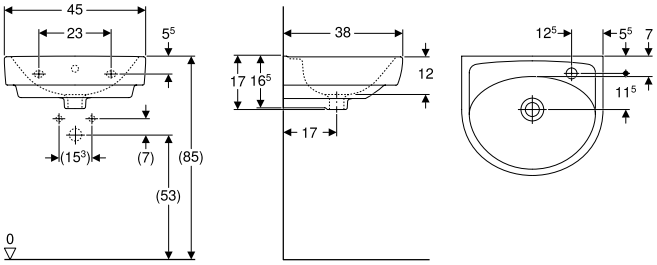

Призначення
- Підходить для монтажу в невеликих ванних кімнатах та гостьових туалетах

Технічні дані

Матеріал	Сантехнічний фарфор

Характеристики
- Може комбінуватись з п'єдесталом
- З переливом

Обсяг постачання
- Рукомийники

Арт. №	Колір / поверхня	Отвір для крана	Перелив	B [см]	H [см]	T [см]	Полиця	UAH/шт.
2322450UA	Білий	Справа	Видимий	45	17	38	без	**1'119,00**
2323450UA	Білий	Зліва	Видимий	45	17	38	без	**1'119,00**

Замовляти додатково
- Комплект кріплень

Можливість комбінування з
- П'єдестал Koło Status → с. 21

Приладдя
- Сифон пляшковий Geberit для умивальника, горизонтальний випуск → с. 108
- Комплект кріплення Geberit для умивальника

Умивальники

Умивальник Koło Status

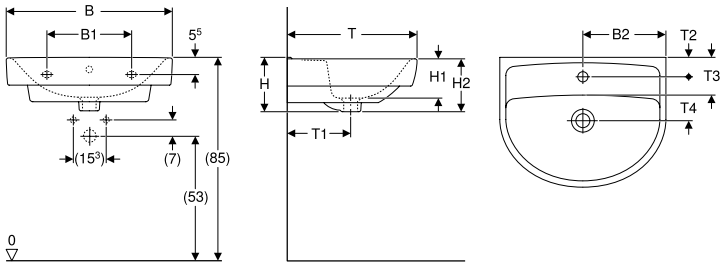

Призначення
- Підходить для монтажу в невеликих ванних кімнатах та гостьових туалетах

Технічні дані

Матеріал	Сантехнічний фарфор

Характеристики
- Може комбінуватись з п'єдесталом
- Можлива комбінація з напівп'єдесталом
- З переливом

Обсяг постачання
- Умивальник

Арт. №	Колір / поверхня	Отвір для крана	Перелив	B [см]	B1 [см]	B2 [см]	H [см]	H1 [см]	H2 [см]	T [см]	T1 [см]	T2 [см]	T3 [см]	T4 [см]	Полиця	UAH/шт.
2321500UA	Білий	В центрі	Видимий	50	23	25	17	12	16,5	41	20	6	12	14	без	**1'269,00**
2321550UA	Білий	В центрі	Видимий	55	28	27,5	18	13	17,5	43	21	6,5	12,5	14,5	без	**1'413,00**
2321600UA	Білий	В центрі	Видимий	60	28	30	19	14	18,5	45	21	6,5	12,5	14,5	без	**1'593,00**

Замовляти додатково
- Комплект кріплень

Можливість комбінування з
- П'єдестал Koło Status → с. 21
- Напівп'єдестал Koło Status → с. 21

Приладдя
- Сифон пляшковий Geberit для умивальника, горизонтальний випуск → с. 108
- Комплект кріплення Geberit для умивальника

П'єдестали

Напівп'єдестал Koło Status

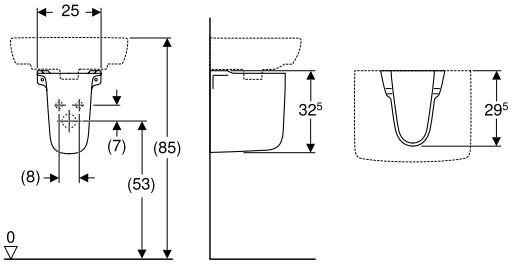

Призначення
- Підходить для монтажу в невеликих ванних кімнатах та гостьових туалетах

Обсяг постачання
- Напівп'єдестал
- Комплект кріплень

Технічні дані

Матеріал	Сантехнічний фарфор

Арт. №	Колір / поверхня	В [см]	Н [см]	Т [см]	UAH/шт.
2371000UA	Білий	25	32,5	29,5	**840,00**

Можливість комбінування з
- Умивальник Koło Status → с. 20
- Умивальник Koło Idol → с. 58

П'єдестал Koło Status

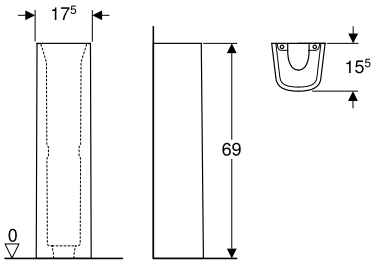

Призначення
- Підходить для монтажу в невеликих ванних кімнатах та гостьових туалетах

Обсяг постачання
- П'єдестал

Технічні дані

Матеріал	Сантехнічний фарфор

Арт. №	Колір / поверхня	В [см]	Н [см]	Т [см]	UAH/шт.
2370000UA	Білий	17	69	15,5	**1'050,00**

Замовляти додатково
- Комплект кріплень

Можливість комбінування з
- Рукомийник Koło Status → с. 20
- Умивальник Koło Status → с. 20
- Умивальник Koło Idol → с. 58

УНІТАЗИ

Підлогові унітази

Комплект підлогового унітаза Koło Status зі змивним бачком зовнішнього монтажу поличного типу, воронкоподібний, горизонтальний випуск, напівзакрита форма, з сидінням з кришкою

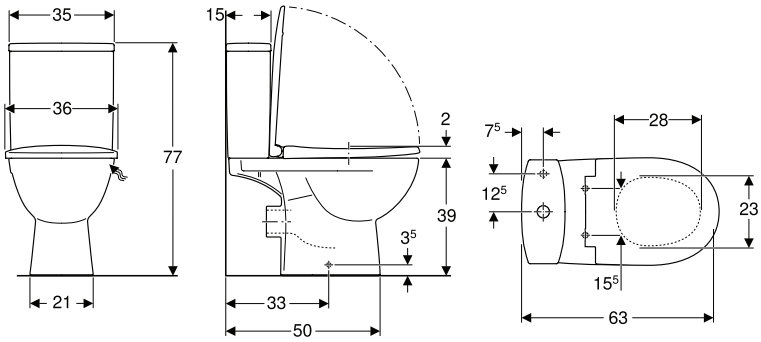

Призначення
- Для патрубків підведення води 1/2'
- Підходить для монтажу в невеликих ванних кімнатах та гостьових туалетах

Технічні дані

Заводське налаштування об'єму води для змивання	6 л / 3 л
Діапазон регулювання великого об'єму води для змивання	6 л
Діапазон регулювання малого об'єму води для змивання	3 л
Матеріал	Сантехнічний фарфор

Характеристики
- Підлоговий
- Воронкоподібний унітаз
- Горизонтальний випуск
- Подвійний змив
- З обідком
- Напівзакрита форма
- Тип 1, повний об'єм 6 л, відповідно до EN 997
- Підведення води знизу
- Приховане кріплення
- Сидіння з кришкою для унітаза з дюропласту/поліпропілену

Обсяг постачання
- Керамічний унітаз
- Змивний бачок зовнішнього монтажу поличного типу
- Арматура для бачка унітаза
- Сидіння з кришкою для унітаза
- Комплект кріплень

Арт. №	Сидіння	В [см]	Н [см]	Т [см]	Підведення води	Випуск	Швидкорознімні кріпильні шарніри	Функція плавного опускання	Кріплення	Матеріал петлі	UAH/шт.
2395250UA	**Дюропласт**	35	77,5	64	знизу	Горизонтальний	Так	Так	Знизу	Нержавіюча сталь	**5'958,00**
2397250UA	**Поліпропілен**	35	77,5	64	знизу	Горизонтальний	Ні	Ні	Знизу	Нержавіюча сталь	**4'947,00**

Комплект підлогового унітаза Koło Status зі змивним бачком зовнішнього монтажу поличного типу, воронкоподібний, косий випуск, напівзакрита форма, з сидінням з кришкою

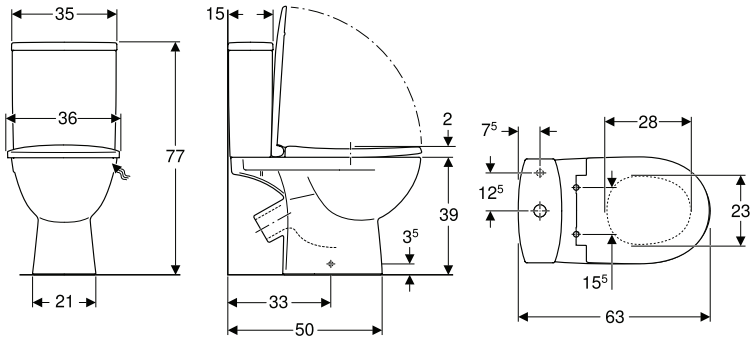

Призначення
- Для патрубків підведення води 1/2'
- Підходить для монтажу в невеликих ванних кімнатах та гостьових туалетах

Технічні дані

Заводське налаштування об'єму води для змивання	6 л / 3 л
Діапазон регулювання великого об'єму води для змивання	6 л
Діапазон регулювання малого об'єму води для змивання	3 л
Матеріал	Сантехнічний фарфор

Характеристики
- Підлоговий
- Воронкоподібний унітаз
- Косий випуск
- Подвійний змив
- З обідком
- Напівзакрита форма
- Тип 1, повний об'єм 6 л, відповідно до EN 997
- Підведення води знизу
- Приховане кріплення
- **Сидіння з кришкою з дюропласту/поліпропілену**

Обсяг постачання
- Керамічний унітаз
- Змивний бачок зовнішнього монтажу поличного типу
- Арматура для бачка унітаза
- Сидіння з кришкою для унітаза
- Комплект кріплень

Арт. №	Сидіння	В [см]	Н [см]	Т [см]	Підведення води	Випуск	Швидкорознімні кріпильні шарніри	Функція плавного опускання	Кріплення	Матеріал петлі	UAH/шт.
2395050UA	Дюропласт	35	77,5	64	знизу	косий	Так	Так	Знизу	Нержавіюча сталь	5'958,00
2396050UA	Дюропласт	35	77,5	64	знизу	косий	Ні	Ні	Знизу	Нержавіюча сталь	5'112,00
2397050UA	Поліпропілен	35	77,5	64	знизу	косий	Ні	Ні	Знизу	Нержавіюча сталь	4'947,00

Koło Modo

Унітази 26
Підлогові унітази 26

УНІТАЗИ

Підлогові унітази

Комплект підлогового унітаза Koło Modo зі змивним бачком зовнішнього монтажу поличного типу, воронкоподібний, горизонтальний випуск, із сидінням з кришкою

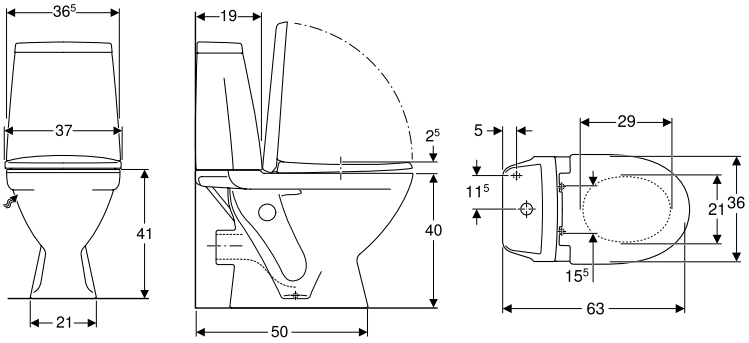

Призначення
- Для патрубків підведення води 1/2'
- Підходить для монтажу в невеликих ванних кімнатах та гостьових туалетах

Технічні дані

Заводське налаштування об'єму води для змивання	6 л / 3 л
Діапазон регулювання великого об'єму води для змивання	6 л
Діапазон регулювання малого об'єму води для змивання	3 л
Матеріал	Сантехнічний фарфор

Обсяг постачання
- Керамічний унітаз
- Змивний бачок зовнішнього монтажу поличного типу
- Арматура для бачка унітаза
- Сидіння з кришкою для унітаза
- Комплект кріплень

Характеристики
- Підлоговий
- Воронкоподібний унітаз
- Горизонтальний випуск
- Подвійний змив
- З обідком
- Тип 1, повний об'єм 6 л, відповідно до EN 997
- Підведення води знизу
- Видиме кріплення
- Сидіння й кришка унітаза з функцією плавного опускання
- Сидіння з кришкою для унітаза, з дюропласту, антибактеріальне
- Кріпильні шарніри QuickRelease із вбудованою функцією Click2Clean
- Кришка унітаза, що перекриває сидіння

Арт. №	Колір / поверхня	B [см]	H [см]	T [см]	Підведення води	Випуск	Швидкорознімні кріпильні шарніри	Функція плавного опускання	Кріплення	Матеріал петлі	UAH/шт.
L39000000	Білий	36,5	79	63,5	знизу	Горизонтальний	Так	Так	Знизу	Нержавіюча сталь	**5'916,00**

Комплект підлогового унітаза Koło Modo зі змивним бачком зовнішнього монтажу поличного типу, воронкоподібний, косий випуск, із сидінням з кришкою

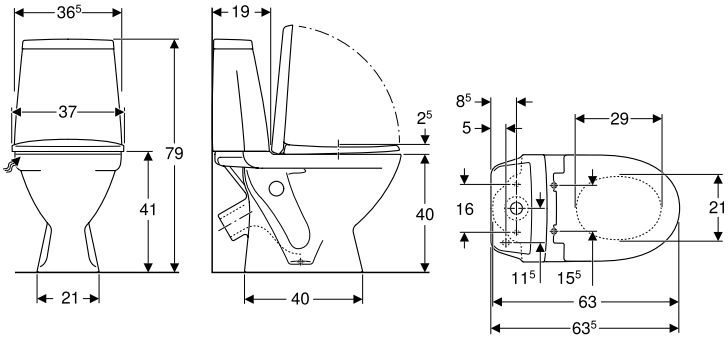

Призначення
- Для патрубків підведення води 1/2'
- Підходить для монтажу в невеликих ванних кімнатах та гостьових туалетах

Технічні дані

Заводське налаштування об'єму води для змивання	6 л / 3 л
Діапазон регулювання великого об'єму води для змивання	6 л
Діапазон регулювання малого об'єму води для змивання	3 л
Матеріал	Сантехнічний фарфор

Обсяг постачання
- Керамічний унітаз
- Змивний бачок зовнішнього монтажу поличного типу
- Арматура для бачка унітаза
- Сидіння з кришкою для унітаза
- Комплект кріплень

Характеристики
- Підлоговий
- Воронкоподібний унітаз
- Косий випуск
- Подвійний змив
- З обідком
- Тип 1, повний об'єм 6 л, відповідно до EN 997
- Підведення води знизу
- Видиме кріплення
- Сидіння й кришка унітаза з функцією плавного опускання
- Сидіння з кришкою для унітаза, з дюропласту, антибактеріальне
- Кріпильні шарніри QuickRelease із вбудованою функцією Click2Clean
- Кришка унітаза, що перекриває сидіння

Арт. №	Колір / поверхня	В [см]	Н [см]	Т [см]	Підведення води	Випуск	Швидкорознімні кріпильні шарніри	Функція плавного опускання	Кріплення	Матеріал петлі	UAH/шт.
L39003000	Білий	36,5	79	63,5	знизу	косий	Так	Так	Знизу	Нержавіюча сталь	**5'916,00**

Комплект підлогового унітаза Koło Modo зі змивним бачком зовнішнього монтажу поличного типу, воронкоподібний, вертикальний випуск, із сидінням з кришкою

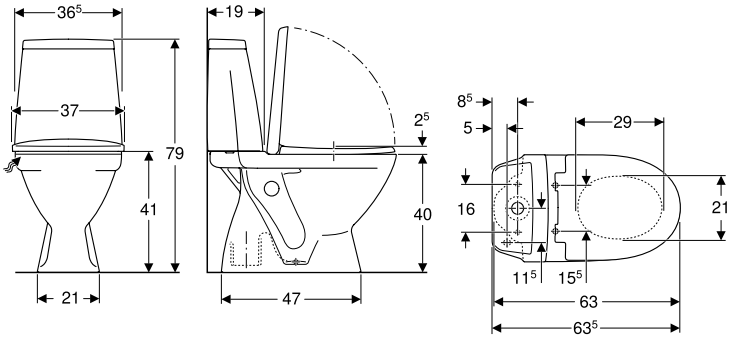

Призначення

- Для патрубків підведення води 1/2'
- Підходить для монтажу в невеликих ванних кімнатах та гостьових туалетах

Технічні дані

Заводське налаштування об'єму води для змивання	6 л / 3 л
Діапазон регулювання великого об'єму води для змивання	6 л
Діапазон регулювання малого об'єму води для змивання	3 л
Матеріал	Сантехнічний фарфор

Обсяг постачання

- Керамічний унітаз
- Змивний бачок зовнішнього монтажу поличного типу
- Арматура для бачка унітаза
- Сидіння з кришкою для унітаза
- Комплект кріплень

Характеристики

- Підлоговий
- Воронкоподібний унітаз
- Вертикальний випуск
- Подвійний змив
- З обідком
- Тип 1, повний об'єм 6 л, відповідно до EN 997
- Підведення води знизу
- Видиме кріплення
- Сидіння з кришкою для унітаза, з дюропласту, антибактеріальне
- Сидіння й кришка унітаза з функцією плавного опускання
- Кришка унітаза, що перекриває сидіння
- Кріпильні шарніри QuickRelease із вбудованою функцією Click2Clean

Арт. №	Колір / поверхня	В [см]	Н [см]	Т [см]	Підведення води	Випуск	Швидкорознімні кріпильні шарніри	Функція плавного опускання	Кріплення	Матеріал петлі	UAH/шт.
L39004000	Білий	36,5	79	63,5	знизу	Вертикальний	Так	Так	Знизу	Нержавіюча сталь	**5'916,00**

Koło Runa

Умивальники 32
Кутовий рукомийник 32
Вбудовані умивальники 32
Унітази 33
Підлогові унітази 33

УМИВАЛЬНИКИ

Кутовий рукомийник

Кутовий рукомийник Koło Runa

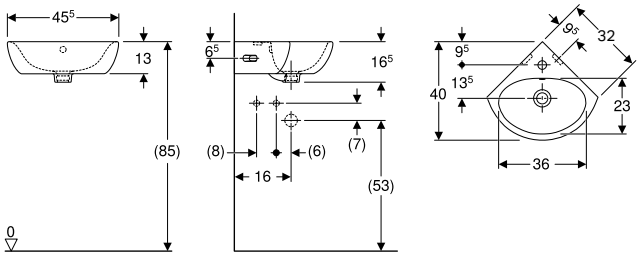

Призначення
- Для кутового монтажу
- Підходить для монтажу в невеликих ванних кімнатах та гостьових туалетах

Технічні дані

Матеріал	Сантехнічний фарфор

Характеристики
- З переливом

Обсяг постачання
- Кутовий рукомийник

Арт. №	Колір / поверхня	Отвір для крана	Перелив	B [см]	H [см]	T [см]	Полиця	UAH/шт.
L82735000	Білий / Глянцевий	В центрі	Видимий	45,5	16,5	40	без	**1'041,00**

Замовляти додатково
- Комплект кріплень

Приладдя
- Сифон пляшковий Geberit для умивальника, горизонтальний випуск → с. 108
- Комплект кріплення Geberit для умивальника

Вбудовані умивальники

Вбудований умивальник Koło Runa

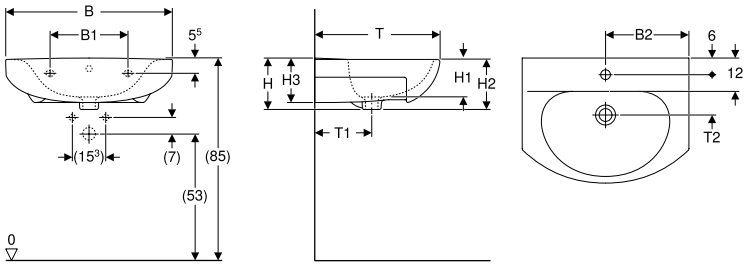

Призначення
- Для монтажу на шафки для умивальників

Технічні дані

Матеріал	Сантехнічний фарфор

Характеристики
- З переливом

Обсяг постачання
- Умивальник

Арт. №	Колір / поверхня	Отвір для крана	Перелив	B [см]	B1 [см]	B2 [см]	H [см]	H1 [см]	H2 [см]	H3 [см]	T [см]	T1 [см]	T2 [см]	Полиця	UAH/шт.
L81950000	Білий / Глянцевий	В центрі	Видимий	50	18	25	18	13	17,5	15,5	42	20	14	без	**1'572,00**
L81960000	Білий / Глянцевий	В центрі	Видимий	60	28	30	18,5	13,5	18	16	45	20,2	14,5	без	**2'013,00**
L81970000	Білий / Глянцевий	В центрі	Видимий	70	28	35	18,5	14			48	21	15	без	**2'265,00**

Замовляти додатково
- Комплект кріплень

Приладдя
- Сифон пляшковий Geberit для умивальника, горизонтальний випуск → с. 108
- Комплект кріплення Geberit для умивальника

УНІТАЗИ

Підлогові унітази

Комплект підлогового унітаза Koło Runa зі змивним бачком зовнішнього монтажу поличного типу, воронкоподібний, горизонтальний випуск, із сидінням з кришкою

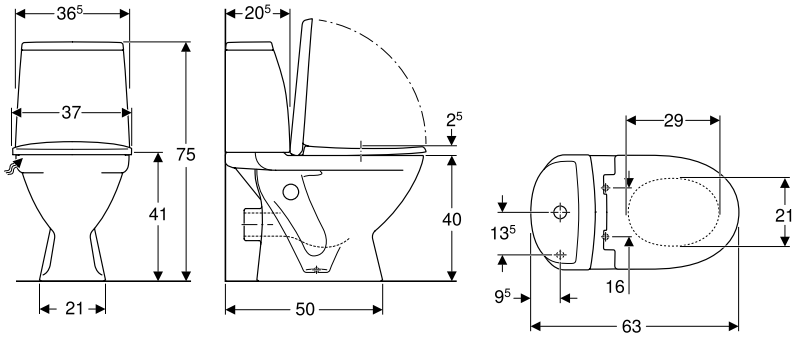

Призначення
- Для патрубків підведення води 1/2'
- Підходить для монтажу в невеликих ванних кімнатах та гостьових туалетах

Технічні дані

Заводське налаштування об'єму води для змивання	6 л / 3 л
Діапазон регулювання великого об'єму води для змивання	6 л
Діапазон регулювання малого об'єму води для змивання	3 л
Матеріал	Сантехнічний фарфор

Характеристики
- Підлоговий
- Воронкоподібний унітаз
- Горизонтальний випуск
- Подвійний змив
- З обідком
- Тип 1, повний об'єм 6 л, відповідно до EN 997
- Підведення води знизу
- Видиме кріплення
- Сидіння з кришкою для унітаза, з дюропласту, антибактеріальне
- Сидіння з кришкою для унітаза, з дюропласту
- Кришка унітаза, що перекриває сидіння

Обсяг постачання
- Керамічний унітаз
- Змивний бачок зовнішнього монтажу поличного типу
- Арматура для бачка унітаза
- Сидіння з кришкою для унітаза
- Комплект кріплень

Арт. №	Колір / поверхня	В [см]	Н [см]	Т [см]	Підведення води	Випуск	Швидкорознімні кріпильні шарніри	Функція плавного опускання	Кріплення	Матеріал петлі	UAH/шт.
L89200000	Білий / Глянцевий	36,5	79	63,5	знизу	Горизонтальний	Ні	Ні	Знизу	Нержавіюча сталь	**5'418,00**
L89208000	Білий / Глянцевий	36,5	79	63,5	знизу	Горизонтальний	Так	Так	Знизу	Нержавіюча сталь	**5'907,00**

Комплект підлогового унітаза Koło Runa зі змивним бачком зовнішнього монтажу поличного типу, воронкоподібний, косий випуск, із сидінням з кришкою

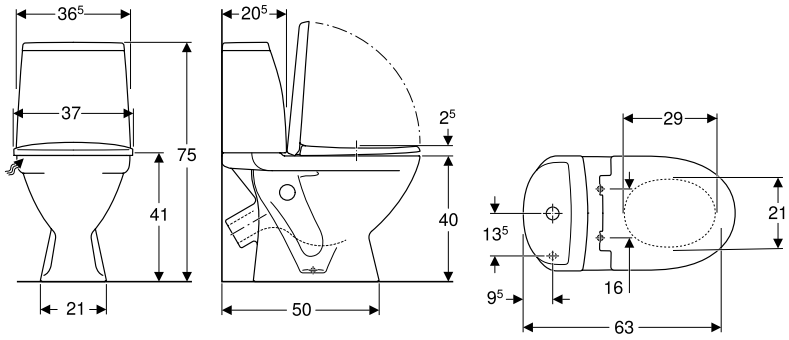

Призначення

- Для патрубків підведення води 1/2'
- Підходить для монтажу в невеликих ванних кімнатах та гостьових туалетах

Технічні дані

Заводське налаштування об'єму води для змивання	6 л / 3 л
Діапазон регулювання великого об'єму води для змивання	6 л
Діапазон регулювання малого об'єму води для змивання	3 л
Матеріал	Сантехнічний фарфор

Характеристики

- Підлоговий
- Воронкоподібний унітаз
- Косий випуск
- Подвійний змив
- З обідком
- Тип 1, повний об'єм 6 л, відповідно до EN 997
- Підведення води знизу
- Видиме кріплення
- Сидіння з кришкою для унітаза, з дюропласту, антибактеріальне
- Сидіння з кришкою для унітаза, з дюропласту
- Кришка унітаза, що перекриває сидіння

Обсяг постачання

- Керамічний унітаз
- Змивний бачок зовнішнього монтажу поличного типу
- Арматура для бачка унітаза
- Сидіння з кришкою для унітаза
- Комплект кріплень

Арт. №	Колір / поверхня	В [см]	Н [см]	Т [см]	Підведення води	Випуск	Швидкорознімні кріпильні шарніри	Функція плавного опускання	Кріплення	Матеріал петлі	UAH/шт.
L89201000	Білий / Глянцевий	36,5	79	63,5	знизу	косий	Ні	Ні	Знизу	Нержавіюча сталь	**5'418,00**
L89207000	Білий / Глянцевий	36,5	79	63,5	знизу	косий	Так	Так	Знизу	Нержавіюча сталь	**5'907,00**

Комплект підлогового унітаза Koło Runa зі змивним бачком зовнішнього монтажу поличного типу, воронкоподібний, вертикальний випуск, із сидінням з кришкою

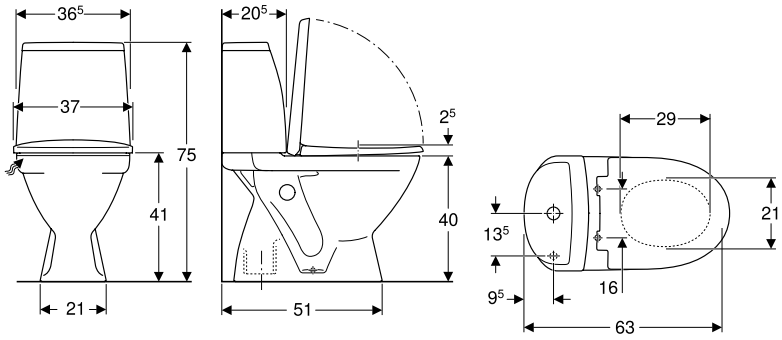

Призначення

- Для патрубків підведення води 1/2'
- Підходить для монтажу в невеликих ванних кімнатах та гостьових туалетах

Технічні дані

Заводське налаштування об'єму води для змивання	6 л / 3 л
Діапазон регулювання великого об'єму води для змивання	6 л
Діапазон регулювання малого об'єму води для змивання	3 л
Матеріал	Сантехнічний фарфор

Характеристики

- Підлоговий
- Воронкоподібний унітаз
- Вертикальний випуск
- Подвійний змив
- З обідком
- Тип 1, повний об'єм 6 л, відповідно до EN 997
- Підведення води знизу
- Видиме кріплення
- Сидіння з кришкою для унітаза, з дюропласту, антибактеріальне
- Сидіння з кришкою для унітаза, з дюропласту
- Кришка унітаза, що перекриває сидіння

Обсяг постачання

- Керамічний унітаз
- Змивний бачок зовнішнього монтажу поличного типу
- Арматура для бачка унітаза
- Сидіння з кришкою для унітаза
- Комплект кріплень

Арт. №	Колір / поверхня	B [см]	H [см]	T [см]	Підведення води	Випуск	Швидкорознімні кріпильні шарніри	Функція плавного опускання	Кріплення	Матеріал петлі	UAH/шт.
L89206100	Білий	36,5	79	63,5	знизу	Вертикальний	Ні	Ні	Знизу	Нержавіюча сталь	**5'418,00**
L89206200	Білий	36,5	79	63,5	знизу	Вертикальний	Так	Так	Знизу	Нержавіюча сталь	**5'907,00**

Koło Freja

Умивальники 38

Рукомийники 38
Умивальники 39
Вбудовані умивальники 39
П'єдестали 40

Унітази 41

Підлогові унітази 41
Сидіння з кришкою для унітаза 46

Біде 47

Підлогові біде 47

УМИВАЛЬНИКИ

Рукомийники

Рукомийник Koło Freja

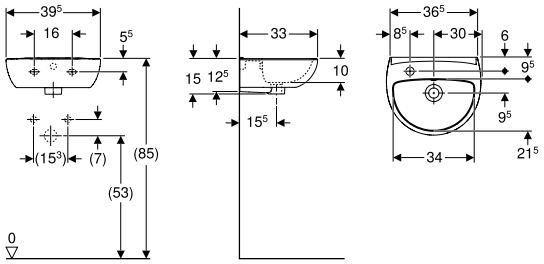

Призначення
- Підходить для монтажу в невеликих ванних кімнатах та гостьових туалетах

Технічні дані

Матеріал	Сантехнічний фарфор

Характеристики
- З переливом

Обсяг постачання
- Рукомийники

Арт. №	Колір / поверхня	Отвір для крана	Перелив	B [см]	H [см]	T [см]	Полиця	UAH/шт.
L72340000	Білий / Глянцевий	Зліва	Видимий	39,5	15	33	без	**1'014,00**

Замовляти додатково
- Комплект кріплень

Можливість комбінування з
- П'єдестал Koło Freja → с. 40

Приладдя
- Сифон пляшковий Geberit для умивальника, горизонтальний випуск → с. 108
- Комплект кріплення Geberit для умивальника

Вбудований у меблі рукомийник Koło Freja

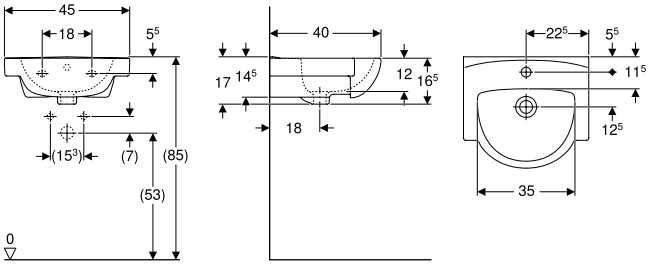

Призначення
- Для монтажу на шафки для умивальників

Технічні дані

Матеріал	Сантехнічний фарфор

Обсяг постачання
- Умивальник

Арт. №	Колір / поверхня	Отвір для крана	Перелив	B [см]	H [см]	T [см]	Полиця	UAH/шт.
L72945000	Білий / Глянцевий	В центрі	Видимий	45	17	40	без	**1'470,00**

Замовляти додатково
- Комплект кріплень

Приладдя
- Сифон пляшковий Geberit для умивальника, горизонтальний випуск → с. 108
- Комплект кріплення Geberit для умивальника

Умивальники

Умивальник Koło Freja

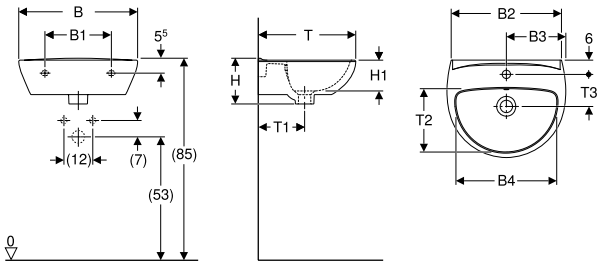

Призначення
- Підходить для монтажу в невеликих ванних кімнатах та гостьових туалетах

Технічні дані

Матеріал	Сантехнічний фарфор

Характеристики
- Може комбінуватись з п'єдесталом
- Можлива комбінація з напівп'єдесталом
- З переливом

Обсяг постачання
- Умивальник

Арт. №	Колір / поверхня	Отвір для крана	Перелив	B [см]	H [см]	T [см]	Полиця	UAH/шт.
L71150000	Білий / Глянцевий	В центрі	Видимий	49,5	17,5	41	без	**1'218,00**
L71155000	Білий / Глянцевий	В центрі	Видимий	55	19	44	без	**1'374,00**
L71160000	Білий / Глянцевий	В центрі	Видимий	59,5	18,5	46,5	без	**1'515,00**

Замовляти додатково
- Комплект кріплень

Можливість комбінування з
- П'єдестал Koło Freja → с. 40
- Напівп'єдестал Koło Freja → с. 40

Приладдя
- Сифон пляшковий Geberit для умивальника, горизонтальний випуск → с. 108
- Комплект кріплення Geberit для умивальника

Вбудовані умивальники

Вбудований умивальник Koło Freja

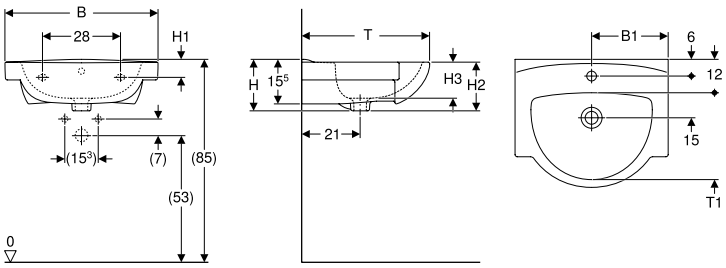

Призначення
- Для монтажу на шафки для умивальників

Технічні дані

Матеріал	Сантехнічний фарфор

Характеристики
- З переливом

Обсяг постачання
- Умивальник

Арт. №	Колір / поверхня	Отвір для крана	Перелив	B [см]	B1 [см]	H [см]	H1 [см]	H2 [см]	H3 [см]	T [см]	T1 [см]	Полиця	UAH/шт.
L71955000	Білий / Глянцевий	В центрі	Видимий	55	27,5	18,5	6,5	17,5	13	46	28,5	без	**1'608,00**
L71965000	Білий / Глянцевий	В центрі	Видимий	65	32,5	20	6	19	14	48	32,5	без	**1'953,00**

Замовляти додатково
- Комплект кріплень

Приладдя
- Сифон пляшковий Geberit для умивальника, горизонтальний випуск → с. 108
- Комплект кріплення Geberit для умивальника

П'єдестали

Напівп'єдестал Koło Freja

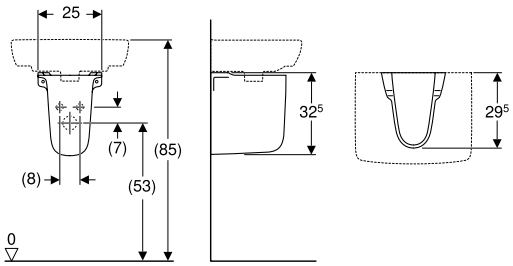

Призначення
- Підходить для монтажу в невеликих ванних кімнатах та гостьових туалетах

Технічні дані

Матеріал	Сантехнічний фарфор

Обсяг постачання
- Напівп'єдестал
- Комплект кріплень

Арт. №	Колір / поверхня	B [см]	H [см]	T [см]	UAH/шт.
L77100000	Білий / Глянцевий	25	32,5	29,5	**840,00**

Можливість комбінування з
- Умивальник Koło Freja → с. 39

П'єдестал Koło Freja

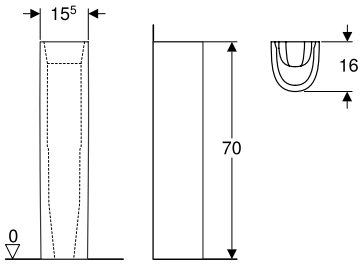

Призначення
- Підходить для монтажу в невеликих ванних кімнатах та гостьових туалетах

Технічні дані

Матеріал	Сантехнічний фарфор

Обсяг постачання
- П'єдестал

Арт. №	Колір / поверхня	B [см]	H [см]	T [см]	UAH/шт.
L77000000	Білий / Глянцевий	15,5	70	16	**1'125,00**

Можливість комбінування з
- Рукомийник Koło Freja → с. 38
- Умивальник Koło Freja → с. 39

УНІТАЗИ

Підлогові унітази

Комплект підлогового унітаза Koło Freja зі змивним бачком зовнішнього монтажу поличного типу, воронкоподібний, горизонтальний випуск, із сидінням з кришкою з ПП

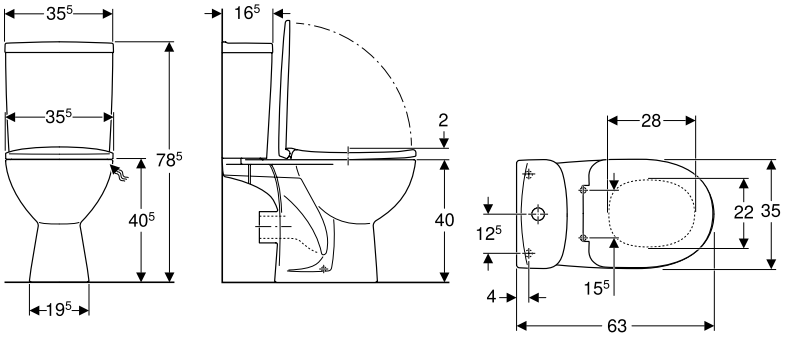

Призначення
- Для патрубків підведення води 1/2'
- Підходить для монтажу в невеликих ванних кімнатах та гостьових туалетах

Технічні дані

Заводське налаштування об'єму води для змивання	6 л / 3 л
Діапазон регулювання великого об'єму води для змивання	6 л
Діапазон регулювання малого об'єму води для змивання	3 л
Матеріал	Сантехнічний фарфор

Характеристики
- Підлоговий
- Воронкоподібний унітаз
- Горизонтальний випуск
- Подвійний змив
- З обідком
- Тип 1, повний об'єм 6 л, відповідно до EN 997
- Підведення води знизу
- Видиме кріплення
- Сидіння з білого пластику

Обсяг постачання
- Керамічний унітаз
- Змивний бачок зовнішнього монтажу поличного типу
- Арматура для бачка унітаза
- Сидіння з кришкою для унітаза
- Комплект кріплень

Арт. №	Колір / поверхня	В [см]	Н [см]	Т [см]	Підведення води	Випуск	Швидкорознімні кріпильні шарніри	Функція плавного опускання	Кріплення	Матеріал петлі	UAH/шт.
L7922000U	Білий	35,5	78,5	64	знизу	Горизонтальний	Ні	Ні	Знизу	Нержавіюча сталь	**4'326,00**

Комплект підлогового унітаза Koło Freja зі змивним бачком зовнішнього монтажу поличного типу, воронкоподібний, горизонтальний випуск, із сидінням з кришкою з дюропласту

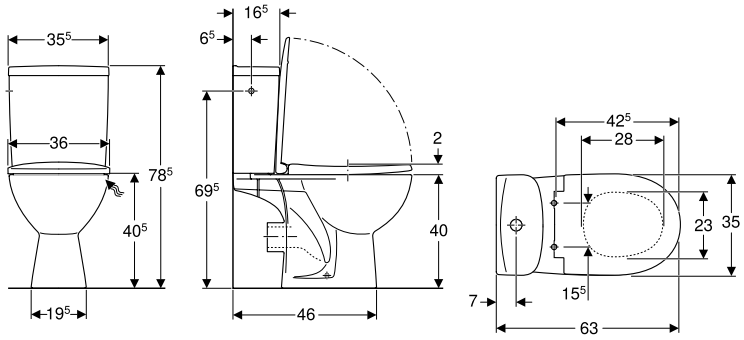

Призначення

- Для патрубків підведення води 1/2'
- Підходить для монтажу в невеликих ванних кімнатах та гостьових туалетах

Технічні дані

Заводське налаштування об'єму води для змивання	6 л / 3 л
Діапазон регулювання великого об'єму води для змивання	6 л
Діапазон регулювання малого об'єму води для змивання	3 л
Матеріал	Сантехнічний фарфор

Характеристики

- Підлоговий
- Воронкоподібний унітаз
- Горизонтальний випуск
- Подвійний змив
- З обідком
- Тип 1, повний об'єм 6 л, відповідно до EN 997
- Підведення води знизу
- Видиме кріплення
- Сидіння й кришка унітаза з функцією плавного опускання
- Сидіння з кришкою для унітаза, з дюропласту, антибактеріальне
- Кріпильні шарніри QuickRelease із вбудованою функцією Click2Clean

Обсяг постачання

- Керамічний унітаз
- Змивний бачок зовнішнього монтажу поличного типу
- Арматура для бачка унітаза
- Сидіння з кришкою для унітаза
- Комплект кріплень

Арт. №	Колір / поверхня	В [см]	Н [см]	Т [см]	Підведення води	Випуск	Швидкорознімні кріпильні шарніри	Функція плавного опускання	Кріплення	Матеріал петлі	UAH/шт.
L79211000	Білий / Глянцевий	35,5	78,5	64	знизу	Горизонтальний	Так	Так	Знизу	Нержавіюча сталь	**5'565,00**

Комплект підлогового унітаза Koło Freja Premium зі змивним бачком зовнішнього монтажу поличного типу, воронкоподібний, горизонтальний випуск, напівзакрита форма, з сидінням з кришкою з дюропласту

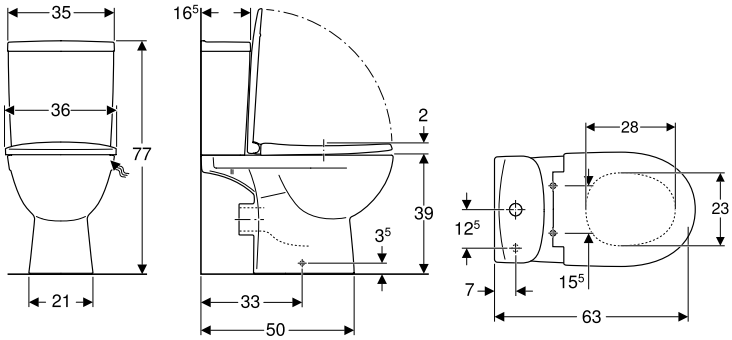

Призначення
- Для патрубків підведення води 1/2'
- Підходить для монтажу в невеликих ванних кімнатах та гостьових туалетах

Технічні дані

Заводське налаштування об'єму води для змивання	6 л / 3 л
Діапазон регулювання великого об'єму води для змивання	6 л
Діапазон регулювання малого об'єму води для змивання	3 л
Матеріал	Сантехнічний фарфор

Характеристики
- Підлоговий
- Воронкоподібний унітаз
- Горизонтальний випуск
- Подвійний змив
- З обідком
- Напівзакрита форма
- Тип 1, повний об'єм 6 л, відповідно до EN 997
- Підведення води знизу
- Сидіння й кришка унітаза з функцією плавного опускання
- Приховане кріплення
- Сидіння з кришкою для унітаза, з дюропласту, антибактеріальне
- Кріпильні шарніри QuickRelease із вбудованою функцією Click2Clean

Обсяг постачання
- Керамічний унітаз
- Змивний бачок зовнішнього монтажу поличного типу
- Арматура для бачка унітаза
- Сидіння з кришкою для унітаза
- Комплект кріплень

Арт. №	Колір / поверхня	В [см]	Н [см]	Т [см]	Підведення води	Випуск	Швидкорознімні кріпильні шарніри	Функція плавного опускання	Кріплення	Матеріал петлі	UAH/шт.
L79047000	Білий	35,5	77	63,5	знизу	Горизонтальний	Так	Так	Знизу	Нержавіюча сталь	**5'958,00**

Комплект підлогового унітаза Koło Freja зі змивним бачком зовнішнього монтажу поличного типу, воронкоподібний, косий випуск, із сидінням з кришкою з ПП

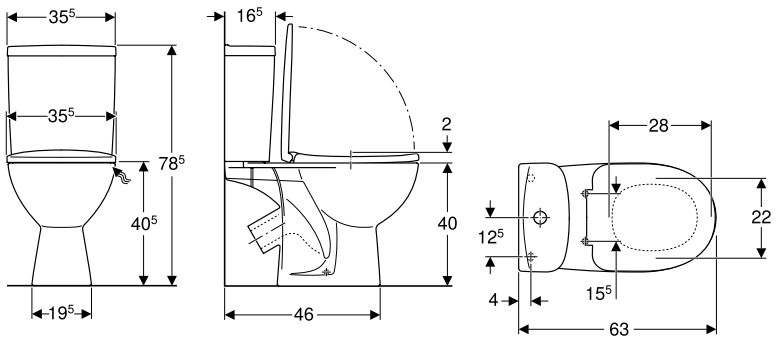

Призначення
- Для патрубків підведення води 1/2'
- Підходить для монтажу в невеликих ванних кімнатах та гостьових туалетах

Технічні дані

Заводське налаштування об'єму води для змивання	6 л / 3 л
Діапазон регулювання великого об'єму води для змивання	6 л
Діапазон регулювання малого об'єму води для змивання	3 л
Матеріал	Сантехнічний фарфор

Характеристики
- Підлоговий
- Воронкоподібний унітаз
- Косий випуск
- Подвійний змив
- З обідком
- Тип 1, повний об'єм 6 л, відповідно до EN 997
- Підведення води знизу
- Видиме кріплення
- Сидіння з білого пластику

Обсяг постачання
- Керамічний унітаз
- Змивний бачок зовнішнього монтажу поличного типу
- Арматура для бачка унітаза
- Сидіння з кришкою для унітаза
- Комплект кріплень

Арт. №	Колір / поверхня	В [см]	Н [см]	Т [см]	Підведення води	Випуск	Швидкорознімні кріпильні шарніри	Функція плавного опускання	Кріплення	Матеріал петлі	UAH/шт.
L79201000	Білий / Глянцевий	35,5	78,5	64	знизу	косий	Ні	Ні	Знизу	Нержавіюча сталь	**4'326,00**

Комплект підлогового унітаза Koło Freja зі змивним бачком зовнішнього монтажу поличного типу, воронкоподібний, косий випуск, із сидінням з кришкою з дюропласту

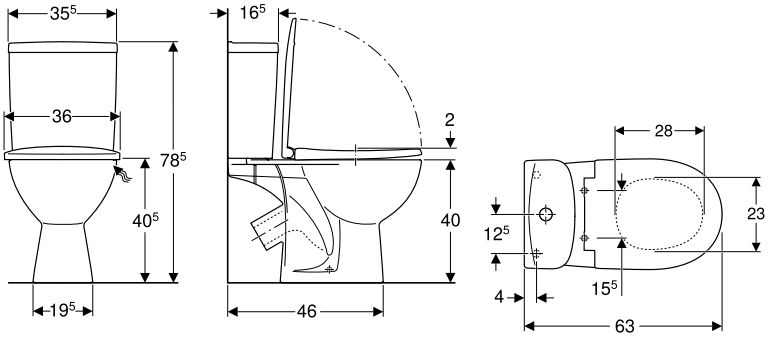

Призначення
- Для патрубків підведення води 1/2'
- Підходить для монтажу в невеликих ванних кімнатах та гостьових туалетах

Характеристики
- Підлоговий
- Воронкоподібний унітаз
- Косий випуск
- Подвійний змив
- З обідком
- Тип 1, повний об'єм 6 л, відповідно до EN 997
- Підведення води знизу
- Видиме кріплення
- Сидіння й кришка унітаза з функцією плавного опускання
- Сидіння з кришкою для унітаза, з дюропласту, антибактеріальне
- Кріпильні шарніри QuickRelease із вбудованою функцією Click2Clean

Технічні дані

Заводське налаштування об'єму води для змивання	6 л / 3 л
Діапазон регулювання великого об'єму води для змивання	6 л
Діапазон регулювання малого об'єму води для змивання	3 л
Матеріал	Сантехнічний фарфор

Обсяг постачання

- Керамічний унітаз
- Змивний бачок зовнішнього монтажу поличного типу
- Арматура для бачка унітаза
- Сидіння з кришкою для унітаза
- Комплект кріплень

Арт. №	Колір / поверхня	В [см]	Н [см]	Т [см]	Підведення води	Випуск	Швидкорознімні кріпильні шарніри	Функція плавного опускання	Кріплення	Матеріал петлі	UAH/шт.
L7922100U	Білий	35,5	78,5	64	знизу	косий	Так	Так	Знизу	Нержавіюча сталь	**5'565,00**

Комплект підлогового унітаза Koło Freja Premium зі змивним бачком зовнішнього монтажу поличного типу, воронкоподібний, косий випуск, напівзакрита форма, з сидінням з кришкою з дюропласту

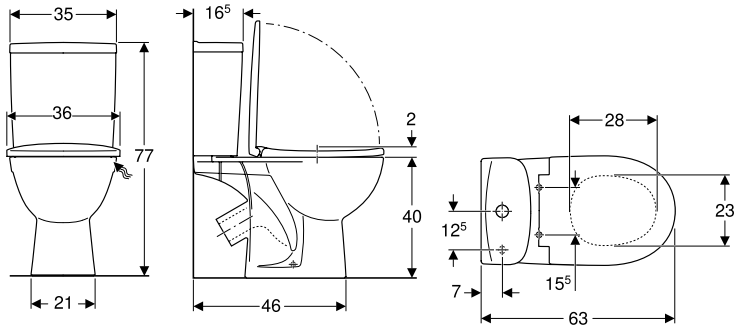

Призначення

- Для патрубків підведення води 1/2'
- Підходить для монтажу в невеликих ванних кімнатах та гостьових туалетах

Технічні дані

Заводське налаштування об'єму води для змивання	6 л / 3 л
Діапазон регулювання великого об'єму води для змивання	6 л
Діапазон регулювання малого об'єму води для змивання	3 л
Матеріал	Сантехнічний фарфор

Характеристики

- Підлоговий
- Воронкоподібний унітаз
- Косий випуск
- Подвійний змив
- З обідком
- Напівзакрита форма
- Тип 1, повний об'єм 6 л, відповідно до EN 997
- Підведення води знизу
- Сидіння й кришка унітаза з функцією плавного опускання
- Приховане кріплення
- Сидіння з кришкою для унітаза, з дюропласту, антибактеріальне
- Кріпильні шарніри QuickRelease із вбудованою функцією Click2Clean

Обсяг постачання

- Керамічний унітаз
- Змивний бачок зовнішнього монтажу поличного типу
- Арматура для бачка унітаза
- Сидіння з кришкою для унітаза
- Комплект кріплень

Арт. №	Колір / поверхня	В [см]	Н [см]	Т [см]	Підведення води	Випуск	Швидкорознімні кріпильні шарніри	Функція плавного опускання	Кріплення	Матеріал петлі	UAH/шт.
L79046000	Білий	35,5	77	63,5	знизу	косий	Так	Так	Знизу	Нержавіюча сталь	**5'958,00**

Сидіння з кришкою для унітаза

Сидіння з кришкою Koło Freja

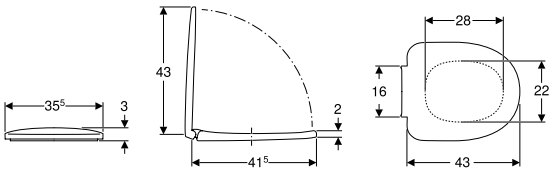

Технічні дані

Матеріал	PP
Відстань між кріпленнями	16 см

Обсяг постачання

- Сидіння з кришкою для унітаза

Характеристики

- Тип Sandwich

Арт. №	Колір / поверхня	B [см]	H [см]	T [см]	Швидкорознімні кріпильні шарніри	Функція плавного опускання	Кріплення	Матеріал петлі	UAH/шт.
S110142110	Білий	35,5	3	43	Ні	Ні	Знизу	Нержавіюча сталь	**567,00**

Можливість комбінування з

- Підлоговий унітаз Koło Freja для змивного бачка зовнішнього монтажу поличного типу, воронкоподібний, косий випуск
- Підлоговий унітаз Koło Freja для змивного бачка зовнішнього монтажу поличного типу, воронкоподібний, горизонтальний випуск

БІДЕ

Підлогові біде

Підлогове біде Koło Freja окремого розташування

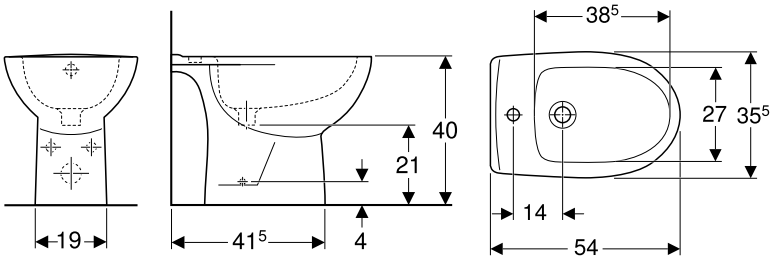

Призначення
- Для змішувачів з гнучкими з'єднувальними шлангами

Технічні дані

Матеріал	Сантехнічний фарфор

Характеристики
- Підлоговий
- З переливом
- Видиме кріплення

Обсяг постачання
- Керамічне біде
- Комплект кріплень

Арт. №	Колір / поверхня	Отвір для крана	Перелив	B [см]	H [см]	T [см]	UAH/шт.
L75000000	Білий / Глянцевий	В центрі	Видимий	35,5	40	54	**2'160,00**

Koło Solo

Умивальники 50

Рукомийники 50
Умивальники 50
П'єдестали 51

Унітази 52

Підлогові унітази 52
Сидіння з кришкою 55

УМИВАЛЬНИКИ

Рукомийники

Вбудований у меблі рукомийник Koło Solo

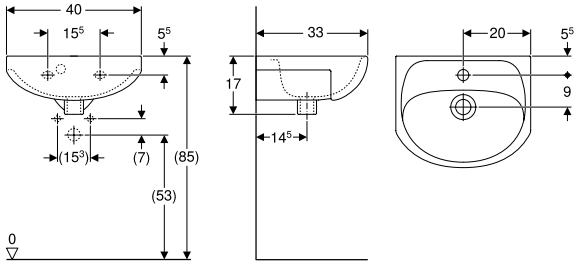

Призначення
- Для монтажу на шафки для умивальників

Технічні дані

Матеріал	Сантехнічний фарфор

Характеристики
- З переливом

Обсяг постачання
- Умивальник

Арт. №	Колір / поверхня	Отвір для крана	Перелив	B [см]	H [см]	T [см]	Полиця	UAH/шт.
7294200U	Білий	В центрі	Видимий	40	17	33	без	**1'077,00**

Замовляти додатково
- Комплект кріплень

Приладдя
- Сифон пляшковий Geberit для умивальника, горизонтальний випуск → с. 108
- Комплект кріплення Geberit для умивальника

Умивальники

Умивальник Koło Solo

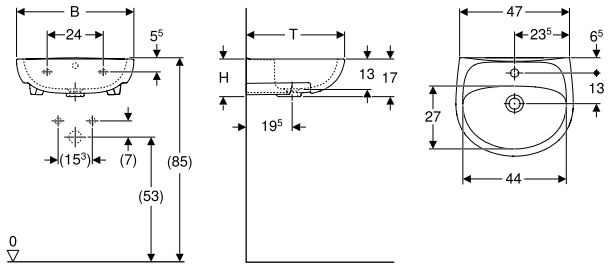

Призначення
- Підходить для монтажу в невеликих ванних кімнатах та гостьових туалетах

Технічні дані

Матеріал	Сантехнічний фарфор

Характеристики
- Може комбінуватись з п'єдесталом
- Можлива комбінація з напівп'єдесталом
- З переливом

Обсяг постачання
- Умивальник

Арт. №	Колір / поверхня	Отвір для крана	Перелив	B [см]	H [см]	T [см]	Полиця	UAH/шт.
71151-00U	Білий	В центрі	Видимий	50	17	42	без	**1'113,00**
71163-00U	Білий	В центрі	Видимий	60	20	46,5	без	**1'515,00**

Замовляти додатково
- Комплект кріплень

Можливість комбінування з
- П'єдестал Koło Solo → с. 51

Приладдя
- Сифон пляшковий Geberit для умивальника, горизонтальний випуск → с. 108
- Сифон пляшковий Geberit для умивальника, з клапанною розеткою, горизонтальний випуск → с. 108
- Комплект кріплення Geberit для умивальника

Вбудований умивальник Koło Solo

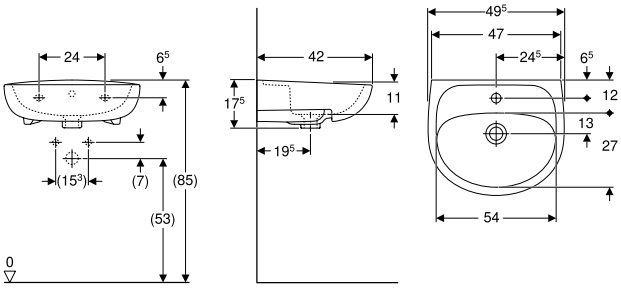

Призначення
- Для монтажу на шафки для умивальників

Технічні дані

Матеріал	Сантехнічний фарфор

Характеристики
- З переливом

Обсяг постачання
- Умивальник

Арт. №	Отвір для крана	Перелив	B [см]	H [см]	T [см]	Полиця	UAH/шт.
71950-00U	В центрі	Видимий	50	17	42	без	**1'518,00**

П'єдестали

П'єдестал Koło Solo

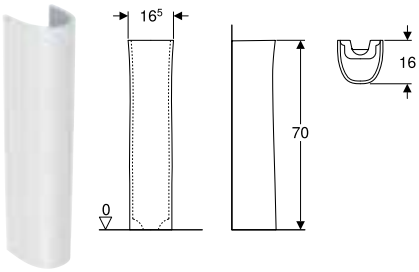

Призначення
- Підходить для монтажу в невеликих ванних кімнатах та гостьових туалетах

Технічні дані

Матеріал	Сантехнічний фарфор

Обсяг постачання
- П'єдестал

Арт. №	Колір / поверхня	B [см]	H [см]	T [см]	UAH/шт.
77000-00U	Білий	16	71	16	**933,00**

Можливість комбінування з
- Умивальник Koło Solo → с. 50

УНІТАЗИ

Підлогові унітази

Комплект підлогового унітаза Koło Solo зі змивним бачком зовнішнього монтажу поличного типу, воронкоподібний, горизонтальний випуск, із сидінням з кришкою з ПП

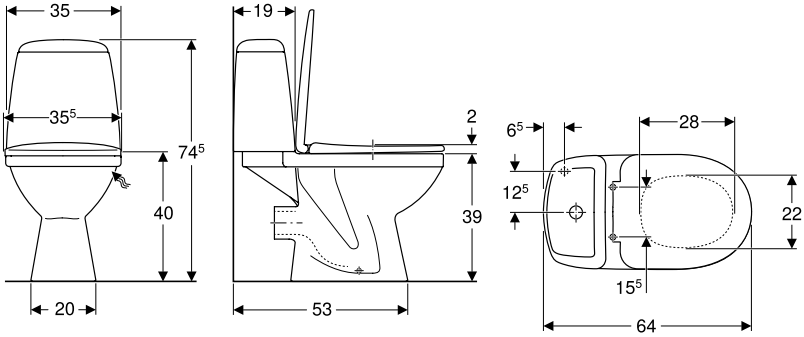

Призначення
- Для патрубків підведення води 1/2'
- Підходить для монтажу в невеликих ванних кімнатах та гостьових туалетах

Технічні дані

Заводське налаштування об'єму води для змивання	6 л / 3 л
Діапазон регулювання великого об'єму води для змивання	6 л
Діапазон регулювання малого об'єму води для змивання	3 л
Матеріал	Сантехнічний фарфор

Характеристики
- Підлоговий
- Воронкоподібний унітаз
- Горизонтальний випуск
- Подвійний змив
- З обідком
- Тип 1, повний об'єм 6 л, відповідно до EN 997
- Підведення води знизу
- Видиме кріплення
- Сидіння з білого пластику

Обсяг постачання
- Керамічний унітаз
- Змивний бачок зовнішнього монтажу поличного типу
- Арматура для бачка унітаза
- Сидіння з кришкою для унітаза
- Комплект кріплень

Арт. №	Колір / поверхня	B [см]	H [см]	T [см]	Підведення води	Випуск	Швидкорознімні кріпильні шарніри	Функція плавного опускання	Кріплення	Матеріал петлі	UAH/шт.
S79218-00U	Білий	35,5	74,5	64	знизу	Горизонтальний	Ні	Ні	Знизу	Нержавіюча сталь	**4'293,00**

Комплект підлогового унітаза Koło Solo зі змивним бачком зовнішнього монтажу поличного типу, воронкоподібний, горизонтальний випуск, із сидінням з кришкою з дюропласту

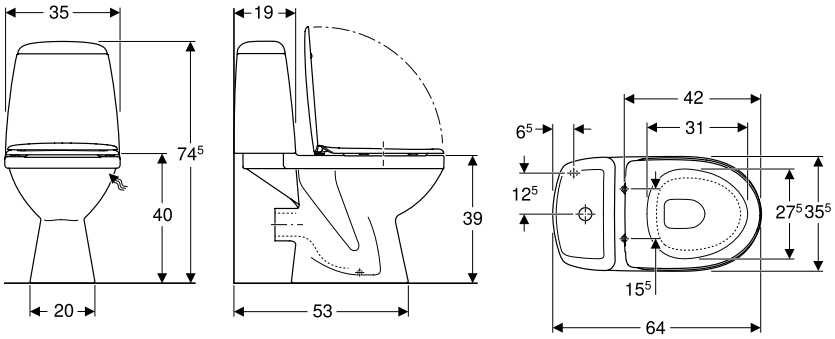

Призначення
- Для патрубків підведення води 1/2'
- Підходить для монтажу в невеликих ванних кімнатах та гостьових туалетах

Технічні дані

Заводське налаштування об'єму води для змивання	6 л / 3 л
Діапазон регулювання великого об'єму води для змивання	6 л
Діапазон регулювання малого об'єму води для змивання	3 л
Матеріал	Сантехнічний фарфор

Характеристики
- Підлоговий
- Воронкоподібний унітаз
- Горизонтальний випуск
- Подвійний змив
- З обідком
- Тип 1, повний об'єм 6 л, відповідно до EN 997
- Підведення води знизу
- Видиме кріплення
- Сидіння з кришкою для унітаза, з дюропласту

Обсяг постачання
- Керамічний унітаз
- Змивний бачок зовнішнього монтажу поличного типу
- Арматура для бачка унітаза
- Сидіння з кришкою для унітаза
- Комплект кріплень

Арт. №	Колір / поверхня	В [см]	Н [см]	Т [см]	Підведення води	Випуск	Швидкорознімні кріпильні шарніри	Функція плавного опускання	Кріплення	Матеріал петлі	UAH/шт.
S7921800UA	Білий	35,5	74,5	64	знизу	Горизонтальний	Ні	Так	Зверху	Нержавіюча сталь	**5'247,00**

Комплект підлогового унітаза Koło Solo зі змивним бачком зовнішнього монтажу поличного типу, воронкоподібний, косий випуск, із сидінням з кришкою з ПП

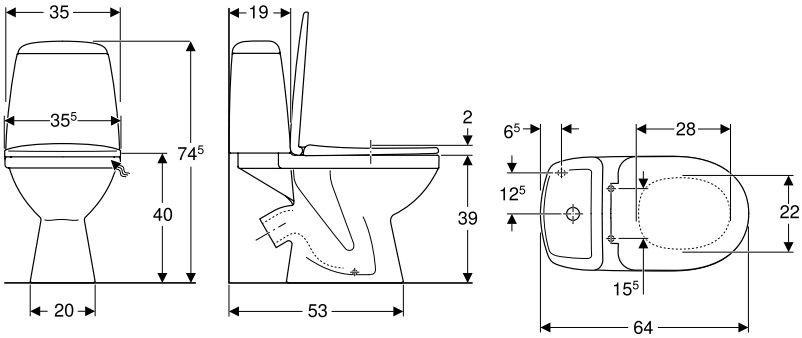

Призначення
- Для патрубків підведення води 1/2'
- Підходить для монтажу в невеликих ванних кімнатах та гостьових туалетах

Технічні дані

Заводське налаштування об'єму води для змивання	6 л / 3 л
Діапазон регулювання великого об'єму води для змивання	6 л
Діапазон регулювання малого об'єму води для змивання	3 л
Матеріал	Сантехнічний фарфор

Характеристики
- Підлоговий
- Воронкоподібний унітаз
- Косий випуск
- Подвійний змив
- З обідком
- Тип 1, повний об'єм 6 л, відповідно до EN 997
- Підведення води знизу
- Видиме кріплення
- Сидіння з білого пластику

Обсяг постачання
- Керамічний унітаз
- Змивний бачок зовнішнього монтажу поличного типу
- Арматура для бачка унітаза
- Сидіння з кришкою для унітаза
- Комплект кріплень

Арт. №	Колір / поверхня	В [см]	Н [см]	Т [см]	Підведення води	Випуск	Швидкорознімні кріпильні шарніри	Функція плавного опускання	Кріплення	Матеріал петлі	UAH/шт.
79232000	Білий / Глянцевий	35,5	74,5	64	знизу	косий	Ні	Ні	Знизу	Нержавіюча сталь	**4'293,00**

Комплект підлогового унітаза Koło Solo зі змивним бачком зовнішнього монтажу поличного типу, воронкоподібний, косий випуск, із сидінням з кришкою з дюропласту

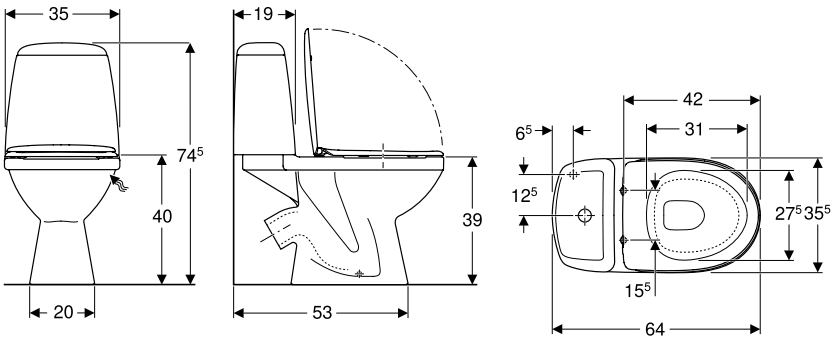

Призначення

- Для патрубків підведення води 1/2'
- Підходить для монтажу в невеликих ванних кімнатах та гостьових туалетах

Технічні дані

Заводське налаштування об'єму води для змивання	6 л / 3 л
Діапазон регулювання великого об'єму води для змивання	6 л
Діапазон регулювання малого об'єму води для змивання	3 л
Матеріал	Сантехнічний фарфор

Характеристики

- Підлоговий
- Воронкоподібний унітаз
- Косий випуск
- Подвійний змив
- З обідком
- Тип 1, повний об'єм 6 л, відповідно до EN 997
- Підведення води знизу
- Видиме кріплення
- Сидіння з кришкою для унітаза, з дюропласту

Обсяг постачання

- Керамічний унітаз
- Змивний бачок зовнішнього монтажу поличного типу
- Арматура для бачка унітаза
- Сидіння з кришкою для унітаза
- Комплект кріплень

Арт. №	Колір / поверхня	В [см]	Н [см]	Т [см]	Підведення води	Випуск	Швидкорознімні кріпильні шарніри	Функція плавного опускання	Кріплення	Матеріал петлі	UAH/шт.
S7923200UA	Білий	35,5	74,5	64	знизу	косий	Ні	Так	Зверху	Нержавіюча сталь	5'247,00

Сидіння з кришкою

Сидіння з кришкою Koło Solo

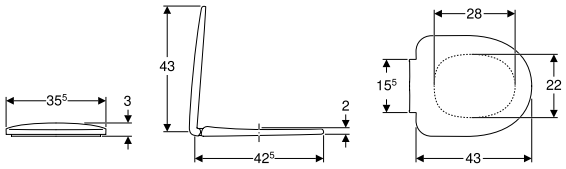

Технічні дані

Матеріал	PP
Відстань між кріпленнями	15,5 см

Обсяг постачання

- Сидіння з кришкою для унітаза

Характеристики

- Тип Sandwich

Арт. №	Колір / поверхня	В [см]	Н [см]	Т [см]	Швидкорознімні кріпильні шарніри	Функція плавного опускання	Кріплення	Матеріал петлі	UAH/шт.
70117	Білий	35,5	3	43	Ні	Ні	Знизу	Нержавіюча сталь	**621,00**

Можливість комбінування з

- Підлоговий унітаз Koło Solo для змивного бачка зовнішнього монтажау поличного типу, воронкоподібний, горизонтальний випуск
- Підлоговий унітаз Koło Solo для змивного бачка зовнішнього монтажу поличного типу, воронкоподібний, косий випуск

Сидіння з кришкою Koło Solo, кріплення знизу, висота 5 см

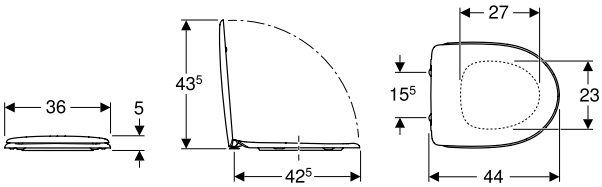

Технічні дані

Матеріал	Дюропласт
Відстань між кріпленнями	15,5 см

Характеристики

- Сидіння з кришкою для унітаза, з дюропласту
- Тип Sandwich

Обсяг постачання

- Сидіння з кришкою для унітаза

Арт. №	Колір / поверхня	В [см]	Н [см]	Т [см]	Швидкорознімні кріпильні шарніри	Функція плавного опускання	Кріплення	Матеріал петлі	UAH/шт.
70115000	Білий / Глянцевий	36	5	44	Ні	Так	Знизу	Нержавіюча сталь	**3'228,00**

Можливість комбінування з

- Підлоговий унітаз Koło Solo для змивного бачка зовнішнього монтажау поличного типу, воронкоподібний, горизонтальний випуск
- Підлоговий унітаз Koło Solo для змивного бачка зовнішнього монтажу поличного типу, воронкоподібний, косий випуск

Koło Idol

Умивальники 58

Умивальники 58

Унітази 59

Підвісні унітази 59
Підлогові унітази 59
Сидіння з кришкою 61

УМИВАЛЬНИКИ

Умивальники

Умивальник Koło Idol

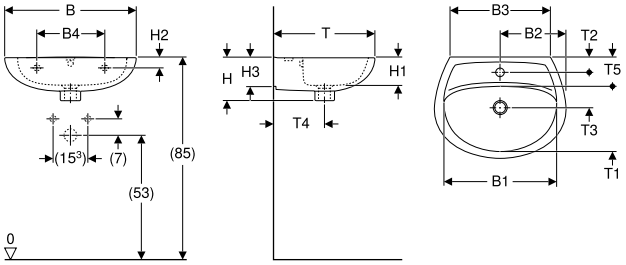

Технічні дані

Матеріал	Сантехнічний фарфор

Обсяг постачання
- Умивальник

Характеристики
- Підвісний
- Може комбінуватись з п'єдесталом
- Можлива комбінація з напівп'єдесталом

Арт. №	Отвір для крана	Перелив	B [см]	B1 [см]	B2 [см]	B3 [см]	B4 [см]	H [см]	H1 [см]	H2 [см]	H3 [см]	T [см]	T1 [см]	T2 [см]	T3 [см]	T4 [см]	T5 [см]	Полиця	UAH/шт.
M1115000U	В центрі	Видимий	50	43	25	39,5	24,5	17,5	12	5,5	11,5	41	26,5	5,5	15,5	21	11,5	без	**1'074,00**
M1115500U	В центрі	Видимий	55	47,5	27,5	42	28	18	12	4,5	12,5	43	27,5	6,5	15	21,5	11,5	без	**1'146,00**
M1116000U	В центрі	Видимий	60	51,5	30	47,5	28	19	11,5	5	16	46	29	6,5	15,5	22	12	без	**1'374,00**

Можливість комбінування з
- Напівп'єдестал Koło Status → с. 21
- П'єдестал Koło Status → с. 21

Приладдя
- Сифон пляшковий Geberit для умивальника, з клапанною розеткою, горизонтальний випуск → с. 108
- Сифон пляшковий Geberit для умивальника, горизонтальний випуск → с. 108

УНІТАЗИ

Підвісні унітази

Комплект Koło Idol: підвісний воронкоподібний унітаз і сидіння з кришкою

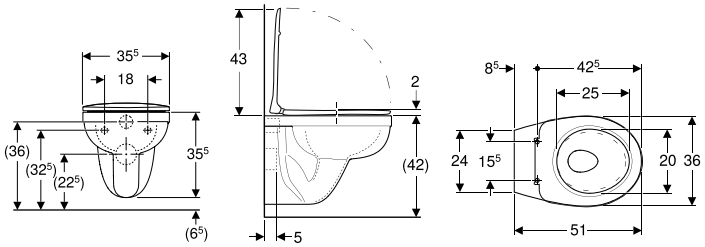

Призначення
- Підходить для монтажу в невеликих ванних кімнатах та гостьових туалетах

Технічні дані

Матеріал	Сантехнічний фарфор

Характеристики
- Підвісний
- Воронкоподібний унітаз
- З обідком
- Тип 1, повний об'єм 6 л, відповідно до EN 997
- Видиме кріплення
- Сидіння з кришкою для унітаза, з дюропласту, антибактеріальне

Обсяг постачання
- Керамічний унітаз
- Підвісний керамічний унітаз
- Сидіння з кришкою для унітаза

Арт. №	Колір / поверхня	В [см]	Н [см]	Т [см]	Швидкорознімні кріпильні шарніри	Функція плавного опускання	Кріплення	Матеріал петлі	UAH/шт.
M1310002U	Білий	36	35,5	51	Так	Так	Знизу	Нержавіюча сталь	3'750,00

Можливість комбінування з
- Сидіння з кришкою Koło Idol механізм плавного опускання, кріпильні шарніри QuickRelease → с. 61

Підлогові унітази

Підлоговий унітаз Koło Idol, воронкоподібний, випуск горизонтальний

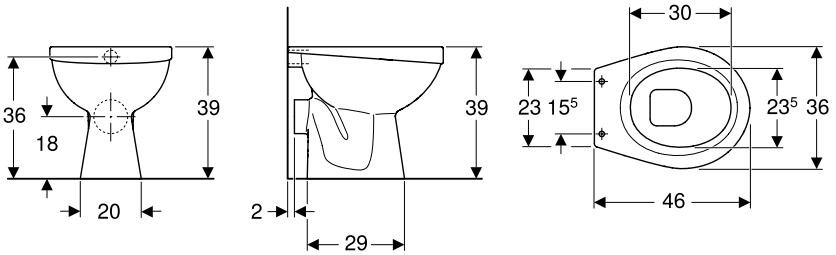

Призначення
- Підходить для монтажу в невеликих ванних кімнатах та гостьових туалетах

Технічні дані

Матеріал	Сантехнічний фарфор

Характеристики
- Воронкоподібний унітаз
- Підлоговий
- З обідком
- Горизонтальний випуск
- Тип 1, повний об'єм 6 л, відповідно до EN 997

Обсяг постачання
- Керамічний унітаз
- Комплект кріплень

Арт. №	Колір / поверхня	В [см]	Н [см]	Т [см]	UAH/шт.
M1300000U	Білий / Глянцевий	36	39	46	1'971,00

Замовляти додатково
- Сидіння з кришкою для унітаза

Комплект підлогового унітаза Koło Idol зі змивним бачком зовнішнього монтажу поличного типу, воронкоподібний, горизонтальний випуск, із сидінням з кришкою

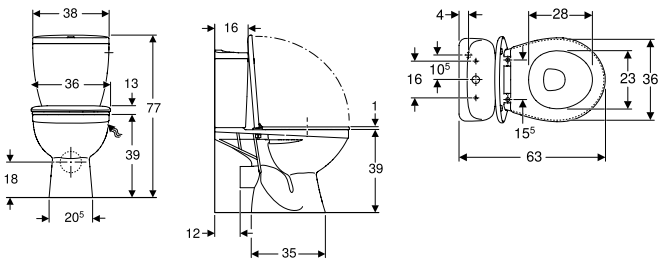

Призначення
- Для патрубків підведення води 3/8'
- Підходить для монтажу в невеликих ванних кімнатах та гостьових туалетах

Технічні дані

Матеріал	Сантехнічний фарфор

Характеристики
- Підлоговий
- Воронкоподібний унітаз
- Горизонтальний випуск
- Подвійний змив
- З обідком
- Тип 1, повний об'єм 6 л, відповідно до EN 997
- Підведення води знизу
- Видиме кріплення
- Сидіння з білого пластику

Обсяг постачання
- Керамічний унітаз
- Змивний бачок зовнішнього монтажу поличного типу
- Арматура для бачка унітаза
- Сидіння з кришкою для унітаза
- Комплект кріплень

Арт. №	Колір / поверхня	В [см]	Н [см]	Т [см]	Підведення води	Випуск	Швидкорознімні кріпильні шарніри	Функція плавного опускання	Кріплення	Матеріал петлі	UAH/шт.
19026-00U	Білий	38	77	63	знизу	Горизонтальний	Ні	Ні	Знизу	Нержавіюча сталь	**4'200,00**

Комплект підлогового унітаза Koło Idol зі змивним бачком зовнішнього монтажу поличного типу, воронкоподібний, косий випуск, із сидінням з кришкою

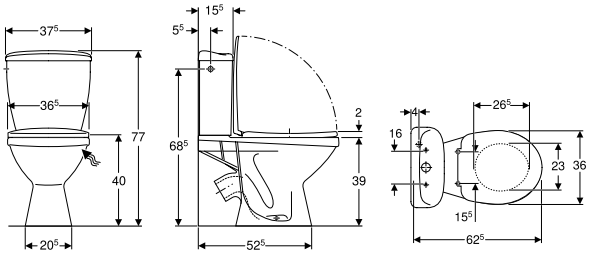

Призначення
- Для патрубків підведення води 1/2'
- Підходить для монтажу в невеликих ванних кімнатах та гостьових туалетах

Технічні дані

Заводське налаштування об'єму води для змивання	6 л / 3 л
Діапазон регулювання великого об'єму води для змивання	6 л
Діапазон регулювання малого об'єму води для змивання	3 л
Матеріал	Сантехнічний фарфор

Характеристики
- Підлоговий
- Воронкоподібний унітаз
- Косий випуск
- Подвійний змив
- З обідком
- Тип 1, повний об'єм 6 л, відповідно до EN 997
- Підведення води знизу
- Видиме кріплення
- Сидіння з білого пластику

Обсяг постачання
- Керамічний унітаз
- Змивний бачок зовнішнього монтажу поличного типу
- Арматура для бачка унітаза
- Сидіння з кришкою для унітаза
- Комплект кріплень

Арт. №	Колір / поверхня	В [см]	Н [см]	Т [см]	Підведення води	Випуск	Швидкорознімні кріпильні шарніри	Функція плавного опускання	Кріплення	Матеріал петлі	UAH/шт.
1903300U	Білий	38	77,5	63	знизу	косий	Ні	Ні	Знизу	Нержавіюча сталь	**4'200,00**

Сидіння з кришкою

Сидіння з кришкою Koło Idol механізм плавного опускання, кріпильні шарніри QuickRelease

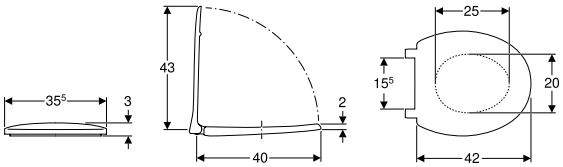

Технічні дані

Матеріал	Дюропласт
Відстань між кріпленнями	15,5 см

Обсяг постачання

- Сидіння з кришкою для унітаза

Характеристики

- Сидіння з кришкою для унітаза, з дюропласту, антибактеріальне
- Тип Sandwich

Арт. №	Колір / поверхня	B [см]	H [см]	T [см]	Швидкорознімні кріпильні шарніри	Функція плавного опускання	Кріплення	Матеріал петлі	UAH/шт.
S110163410	Білий / Глянцевий	35,5	3	42	Так	Так	Знизу	Нержавіюча сталь	**1'962,00**

Можливість комбінування з

- Комплект Koło Idol: підвісний воронкоподібний унітаз і сидіння з кришкою → с. 59

Koło Antysplash

Унітази 64
Підлогові унітази 64

УНІТАЗИ

Підлогові унітази

Комплект Koło Antysplash: підлоговий унітаз зі змивним бачком зовнішнього монтажу поличного типу, воронкоподібний, косий випуск, із сидінням із кришкою

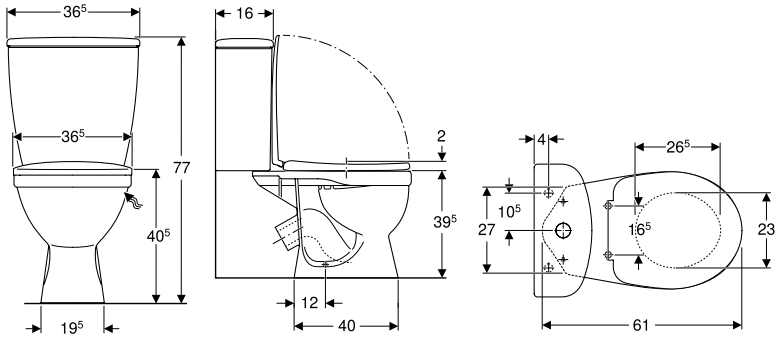

Призначення
- Для патрубків підведення води 1/2'
- Підходить для монтажу в невеликих ванних кімнатах та гостьових туалетах

Технічні дані

Заводське налаштування об'єму води для змивання	6 л / 3 л
Діапазон регулювання великого об'єму води для змивання	6 л
Діапазон регулювання малого об'єму води для змивання	3 л
Матеріал	Сантехнічний фарфор

Характеристики
- Підлоговий
- Воронкоподібний унітаз
- Косий випуск
- Подвійний змив
- З обідком
- Тип 1, повний об'єм 6 л, відповідно до EN 997
- Підведення води знизу
- Видиме кріплення
- Сидіння з білого пластику

Обсяг постачання
- Керамічний унітаз
- Змивний бачок зовнішнього монтажу поличного типу
- Арматура для бачка унітаза
- Сидіння з кришкою для унітаза
- Комплект кріплень

Арт. №	Колір / поверхня	В [см]	Н [см]	Т [см]	Підведення води	Випуск	Швидкорознімні кріпильні шарніри	Функція плавного опускання	Кріплення	Матеріал петлі	UAH/шт.
209905UA	Білий	36,5	77,5	62,5	знизу	косий	Ні	Ні	Знизу	Нержавіюча сталь	**4'725,00**

Koło Bambi

Умивальники 66
Рукомийники 66
Унітази 66
Підлогові унітази для дітей 66
Дитячі сидіння з кришкою для унітаза 67

УМИВАЛЬНИКИ

Рукомийники

Рукомийник Koło Bambi

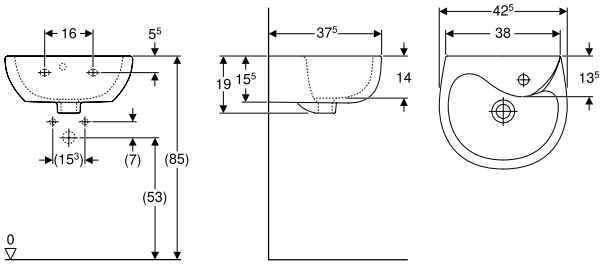

Призначення
- Підходить для монтажу в невеликих ванних кімнатах та гостьових туалетах

Технічні дані

Матеріал	Сантехнічний фарфор

Характеристики
- З переливом

Обсяг постачання
- Рукомийники

Арт. №	Колір / поверхня	Отвір для крана	Перелив	В [см]	Н [см]	Т [см]	Полиця	UAH/шт.
102140UA	Білий	В центрі	Видимий	42,5	19	38	без	**1'065,00**

Замовляти додатково
- Комплект кріплень

Приладдя
- Сифон пляшковий Geberit для умивальника, горизонтальний випуск → с. 108
- Комплект кріплення Geberit для умивальника

УНІТАЗИ

Підлогові унітази для дітей

Комплект Koło Bambi: підлоговий унітаз з бачком зовнішнього монтажу поличного типу, воронкоподібний, косий випуск, із сидінням

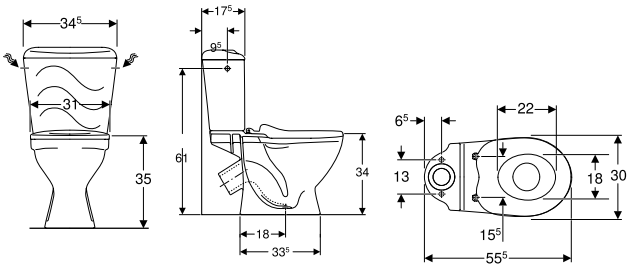

Призначення
- Для патрубків підведення води 1/2'
- Для дитячих дошкільних закладів

Технічні дані

Заводське налаштування об'єму води для змивання	6 л / 3 л
Діапазон регулювання великого об'єму води для змивання	6 л
Діапазон регулювання малого об'єму води для змивання	3 л
Матеріал	Сантехнічний фарфор

Характеристики
- Підлоговий
- Воронкоподібний унітаз
- Косий випуск
- Подвійний змив
- З обідком
- Тип 1, повний об'єм 6 л, відповідно до EN 997
- Підведення води збоку
- Видиме кріплення
- Сидіння з білого пластику

Обсяг постачання
- Керамічний унітаз
- Змивний бачок зовнішнього монтажу поличного типу
- Арматура для бачка унітаза
- Комплект кріплень
- Сидіння унітаза

Арт. №	Колір / поверхня	В [см]	Н [см]	Т [см]	Підведення води	Випуск	Швидкорознімні кріпильні шарніри	Функція плавного опускання	Кріплення	Матеріал петлі	UAH/шт.
109900UA	Білий	34,5	68,5	59	Збоку	косий	Ні	Ні	Знизу	Пластик	**3'990,00**

Дитячі сидіння з кришкою для унітаза

Сидіння для дитячого унітазу Koło Bambi без кришки

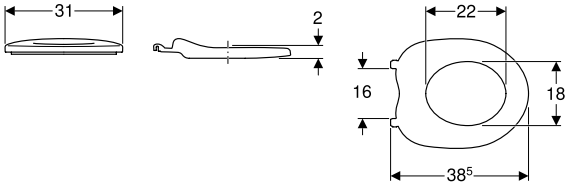

Призначення
- Для дитячих унітазів

Технічні дані

Матеріал	PP
Відстань між кріпленнями	16 см

Характеристики
- Сидіння з білого пластику

Обсяг постачання
- Сидіння унітаза

Арт. №	Колір / поверхня	B [см]	H [см]	T [см]	Швидкорознімні кріпильні шарніри	Функція плавного опускання	Кріплення	Матеріал петлі	UAH/шт.
1101912UA	Білий	31	2	38,5	Ні	Ні	Знизу	Пластик	**255,00**

Можливість комбінування з
- Підлоговий унітаз Koło Bambi для змивного бачка зовнішнього монтажу поличного типу, воронкоподібний, косий випуск

Інші вироби

Умивальники 72
Вбудовані умивальники 72
Унітази 73
Сидіння з кришкою для унітаза 73
Пісуари 74
Пісуари, режим роботи зі змиванням, з обідком 74
Системи керування змивом пісуара 75
Зовнішній монтаж 75

УМИВАЛЬНИКИ

Вбудовані умивальники

Вбудований умивальник Koło Proxy

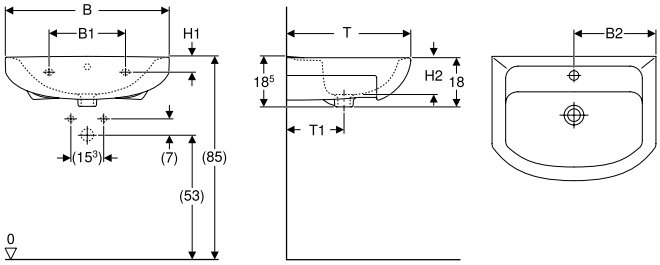

Призначення
- Для монтажу на шафки для умивальників

Технічні дані

Матеріал	Сантехнічний фарфор

Характеристики
- З переливом

Обсяг постачання
- Умивальник

Арт. №	Колір / поверхня	Отвір для крана	Перелив	B [см]	B1 [см]	B2 [см]	H [см]	H1 [см]	H2 [см]	T [см]	T1 [см]	Полиця	UAH/шт.
101960UA	Білий	В центрі	Видимий	60	28	30	18,5	5,5	13,5	46	21	без	**2'133,00**
102950UA	Білий	В центрі	Видимий	50	18	25	18,5	6	13	42	20	без	**1'572,00**

Замовляти додатково
- Комплект кріплень

Приладдя
- Сифон пляшковий Geberit для умивальника, горизонтальний випуск → с. 108
- Комплект кріплення Geberit для умивальника

Вбудований умивальник Koło Solas

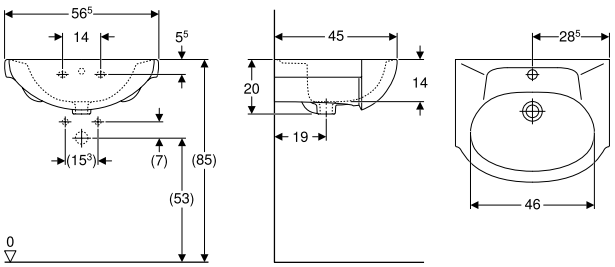

Призначення
- Для монтажу на шафки для умивальників

Технічні дані

Матеріал	Сантехнічний фарфор

Характеристики
- З переливом

Обсяг постачання
- Умивальник

Арт. №	Колір / поверхня	Отвір для крана	Перелив	B [см]	H [см]	T [см]	Полиця	UAH/шт.
101456UA	Білий	В центрі	Видимий	56	20	45	без	**1'779,00**

Замовляти додатково
- Комплект кріплень

Приладдя
- Сифон пляшковий Geberit для умивальника, горизонтальний випуск → с. 108
- Комплект кріплення Geberit для умивальника

УНІТАЗИ

Сидіння з кришкою для унітаза

Сидіння з кришкою Koło м'яке

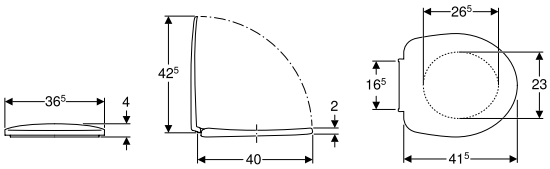

Технічні дані

Матеріал	PP
Відстань між кріпленнями	16,5 см

Обсяг постачання
- Сидіння з кришкою для унітаза

Арт. №	Колір / поверхня	В [см]	Н [см]	Т [см]	Швидкорознімні кріпильні шарніри	Функція плавного опускання	Кріплення	Матеріал петлі	UAH/шт.
S110192130	Білий	36,5	4	41,5	Ні	Ні	Знизу	Нержавіюча сталь	**579,00**

Можливість комбінування з
- Комплект підвісного воронкоподібного унітаза Koło Idol, сидіння з кришкою
- Підлоговий унітаз Koło Idol для змивного бачка зовнішнього монтажу поличного типу, воронкоподібний, косий випуск
- Підлоговий унітаз Koło Antysplash для змивного бачка зовнішнього монтажу поличного типу, воронкоподібний, косий випуск

Сидіння з кришкою Koło, тверде, тип Sandwich

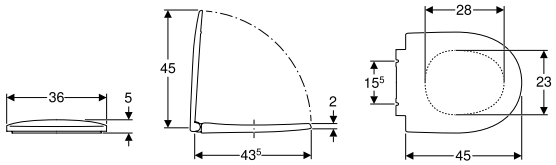

Технічні дані

Матеріал	Дюропласт
Відстань між кріпленнями	15,5 см

Обсяг постачання
- Сидіння з кришкою для унітаза

Характеристики
- Сидіння з кришкою для унітаза, з дюропласту, антибактеріальне
- Тип Sandwich

Арт. №	Колір / поверхня	В [см]	Н [см]	Т [см]	Швидкорознімні кріпильні шарніри	Функція плавного опускання	Кріплення	Матеріал петлі	UAH/шт.
S110162380	Білий	36	5	45	Ні	Ні	Знизу	Нержавіюча сталь	**1'401,00**
S110163370	Білий	36	5	45	Так	Так	Знизу	Нержавіюча сталь	**1'797,00**

Можливість комбінування з
- Підлоговий унітаз Koło Runa для змивного бачка зовнішнього монтажу поличного типу, воронкоподібний, горизонтальний випуск
- Підлоговий унітаз Koło Status для змивного бачка зовнішнього монтажу поличного типу, воронкоподібний, горизонтальний випуск, напівзакрита форма
- Підлоговий унітаз Koło Runa для змивного бачка зовнішнього монтажу поличного типу, воронкоподібний, косий випуск
- Підлоговий унітаз Koło Status для змивного бачка зовнішнього монтажу поличного типу, воронкоподібний, косий випуск, напівзакрита форма
- Підлоговий унітаз Koło Freja для змивного бачка зовнішнього монтажу поличного типу, воронкоподібний, косий випуск
- Підлоговий унітаз Koło Runa для змивного бачка зовнішнього монтажу поличного типу, воронкоподібний, вертикальний випуск
- Підлоговий унітаз Koło Freja для змивного бачка зовнішнього монтажу поличного типу, воронкоподібний, горизонтальний випуск
- Підлоговий унітаз Koło Freja Premium для змивного бачка зовнішнього монтажу поличного типу, воронкоподібний, горизонтальний випуск, напівзакрита форма
- Підлоговий унітаз Koło Freja Premium для змивного бачка зовнішнього монтажу поличного типу, воронкоподібний, косий випуск, напівзакрита форма
- Підлоговий унітаз Koło Primo Premium зі змивним бачком зовнішнього монтажу поличного типу, воронкоподібний, косий випуск, напівзакрита форма
- Підлоговий унітаз Koło Primo Premium для змивного бачка зовнішнього монтажу поличного типу, воронкоподібний, горизонтальний випуск, напівзакрита форма

Сидіння з кришкою Коло, тверде, з кришкою, що накриває сидіння

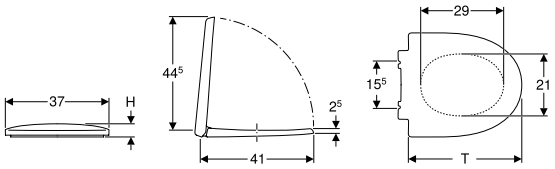

Технічні дані

Матеріал	Дюропласт
Відстань між кріпленнями	15,5 см

Обсяг постачання

- Сидіння з кришкою для унітаза

Характеристики

- Кришка унітаза, що перекриває сидіння
- Сидіння з кришкою для унітаза, з дюропласту, антибактеріальне

Арт. №	Колір / поверхня	B [см]	H [см]	T [см]	Швидкорознімні кріпильні шарніри	Функція плавного опускання	Кріплення	Матеріал петлі	UAH/шт.
S110162400	Білий	37	5	43,5	Ні	Ні	Знизу	Нержавіюча сталь	**1'584,00**
S110163420	Білий	37	4	43	Так	Так	Знизу	Нержавіюча сталь	**2'007 ,00**

ПІСУАРИ

Пісуари, режим роботи зі змиванням, з обідком

Пісуар Коло Sniper підвід зверху, відводом вниз

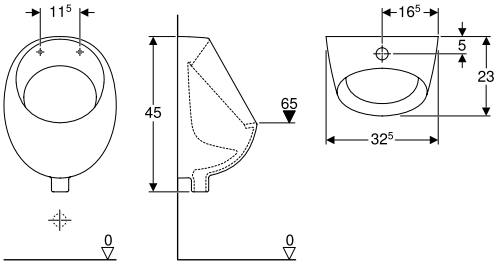

Призначення

- Для інсталяцій пісуарів з підводом зверху і відводом вниз

Технічні дані

Матеріал	Сантехнічний фарфор

Характеристики

- Підвісний
- З обідком
- Приховане кріплення
- Підведення води зверху по центру
- Вертикальний випуск

Обсяг постачання

- Керамічний пісуар
- Комплект кріплень

Арт. №	Колір / поверхня	B [см]	H [см]	T [см]	Випуск	UAH/шт.
126101UA	Білий	32,5	45	23	Вниз	**1'257,00**

Приладдя

- Система керування змивом пісуарів Коло з пневматичним спуском змиву, підведення води ззаду → с. 75

СИСТЕМИ КЕРУВАННЯ ЗМИВОМ ПІСУАРА

Зовнішній монтаж

Система керування змивом пісуарів Коло з пневматичним спуском змиву, підведення води ззаду

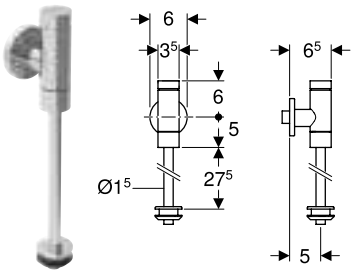

Призначення
- Для ручного керування змивом пісуарів
- Для пісуарів з підводом зверху

Характеристики
- Можливість регулювання часу змиву

Технічні дані

Тиск потоку	0,8–5 бар
Макс. випробувальний тиск води	8 бар
Витрата води за тиску 1 бар з обмежувачем витрати	0,3 л/с
Мінімальний тиск потоку	0,8 бар
Розрахункова витрата води	0,3 л/с
Діапазон регулювання тривалості змивання	3–20 с
Заводське налаштування тривалості змивання	3 с
Матеріал	Латунь

Арт. №	Колір / поверхня	B [см]	H [см]	T [см]	UAH/шт.
96017000	Глянцевий хром	6	38,5	6,5	**4'344,00**

Ванни

Ванни із санітарного акрилу 78

Приладдя 81

ВАННИ ІЗ САНІТАРНОГО АКРИЛУ

Ванна прямокутна Koło Rekord

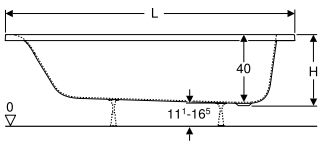

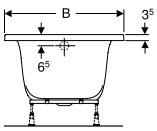

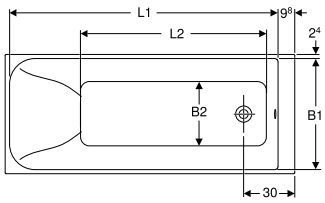

Призначення
- Для приватних ванних кімнат та готелів
- Для монтажу з ніжками або каркасами ванни

Технічні дані

Матеріал	Санітарний акрил

Характеристики
- Прямокутної форми
- Злив збоку на дні ванни
- Зливний отвір ø 52 мм

Обсяг постачання
- Ванна

Арт. №	Колір / поверхня	L [см]	L1 [см]	L2 [см]	B [см]	B1 [см]	B2 [см]	H [см]	Загальна місткість [л]	З переливним отвором	UAH/шт.
XWP3650000N	Білий / Глянцевий	150	137,6	91,6	70	65,2	44,5	41,7	151	Так	**7'086,00**
XWP3660000N	Білий / Глянцевий	160	147,6	101,6	70	65,2	44,5	41,7	164	Так	**7'332,00**
XWP3670000N	Білий / Глянцевий	170	157,8	111,6	75	70,2	44,5	41,7	195	Так	**7'497,00**
XWP3677000N	Білий / Глянцевий	170	157,6	111,6	70	65,2	44,5	41,7	176	Так	**7'833,00**

Можливість комбінування з
- Фронтальна панель Koło Uni 2 для прямокутної ванни → с. 81
- Бічна панель Koło Uni 2 для прямокутної ванни → с. 82
- Комплект кріплення Koło для Uni 2, фронтальна й бічна панелі, кутовий монтаж → с. 82
- Комплект кріплення Koło для Uni 2, фронтальна панель, монтаж у ніші → с. 83

Приладдя
- Злив-перелив для ванни Geberit з поворотним механізмом, d52, довжина 26 см, з декоративним комплектом → с. 101
- Комплект ніжок для ванни Koło → с. 83

- Додатково комплектується ніжками SN14

Прямокутна ванна Koło Supero Duo, з ніжками

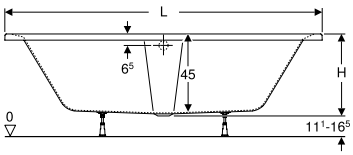

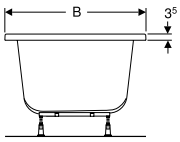

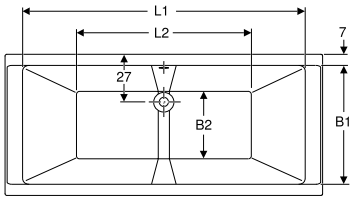

Призначення
- Для приватних ванних кімнат та готелів
- Для монтажу з ніжками або каркасами ванни

Технічні дані

Матеріал	Санітарний акрил

Характеристики
- Прямокутної форми
- Підходить для двох осіб
- Злив по центру
- Зливний отвір ø 52 мм

Обсяг постачання
- Ванна
- Комплект ніжок

Арт. №	Колір / поверхня	L [см]	L1 [см]	L2 [см]	B [см]	B1 [см]	B2 [см]	H [см]	Загальна місткість [л]	UAH/шт.
5363000	Білий / Глянцевий	180	160	99	80	66	38	46,5	275	**9'777,00**
5364000	Білий / Глянцевий	190	170	115	90	76	55	46,5	340	**11'727,00**

Можливість комбінування з
- Фронтальна панель Koło Uni 2 для прямокутної ванни → с. 81
- Бічна панель Koło Uni 2 для прямокутної ванни → с. 82
- Комплект кріплення Koło для Uni 2, фронтальна й бічна панелі, кутовий монтаж → с. 82
- Комплект кріплення Koło для Uni 2, фронтальна панель, монтаж у ніші → с. 83

Приладдя
- Злив-перелив для ванни Geberit з поворотним механізмом, d52, довжина 26 см, з декоративним комплектом → с. 101

Прямокутна ванна Koło Supero з ніжками

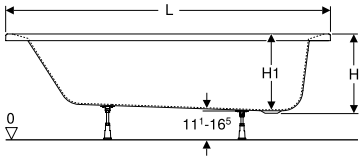

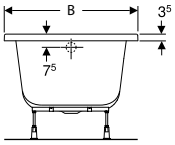

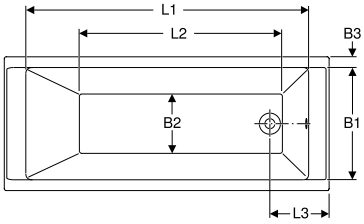

Призначення
- Для приватних ванних кімнат та готелів
- Для монтажу з ніжками або каркасами ванни

Технічні дані

Матеріал	Санітарний акрил

Характеристики
- Прямокутної форми
- Злив збоку на дні ванни
- Зливний отвір ø 52 мм

Обсяг постачання
- Ванна
- Комплект ніжок

Арт. №	Колір / поверхня	L [см]	L1 [см]	L2 [см]	L3 [см]	B [см]	B1 [см]	B2 [см]	B3 [см]	H [см]	H1 [см]	Загальна місткість [л]	UAH/шт.
5340000	Білий / Глянцевий	140				70				42		150	**7'533,00**
5341000	Білий / Глянцевий	150	130	86	31	70	58	31	6	42	40	158	**7'863,00**
5342000	Білий / Глянцевий	160	139	96	31	70	58	31	6	41,5	40	170	**8'196,00**
5343000	Білий / Глянцевий	170	148	106	31	70	58	31	6	42	40	183	**8'196,00**
5360000	Білий / Глянцевий	160	139	96	31	75	63	36	6	42	40	180	**8'667,00**
5361000	Білий / Глянцевий	170	148	106	31	75	63	36	6	43,5	42	210	**8'667,00**
5362000	Білий / Глянцевий	180	157	113	33	80	66	39	7	42	40,5	229	**9'297,00**

Можливість комбінування з
- Фронтальна панель Koło Uni 2 для прямокутної ванни → с. 81
- Бічна панель Koło Uni 2 для прямокутної ванни → с. 82
- Комплект кріплення Koło для Uni 2, фронтальна й бічна панелі, кутовий монтаж → с. 82
- Комплект кріплення Koło для Uni 2, фронтальна панель, монтаж у ніші → с. 83

Приладдя
- Злив-перелив для ванни Geberit з поворотним механізмом, d52, довжина 26 см, з декоративним комплектом → с. 101

Прямокутна ванна Koło Opal Plus

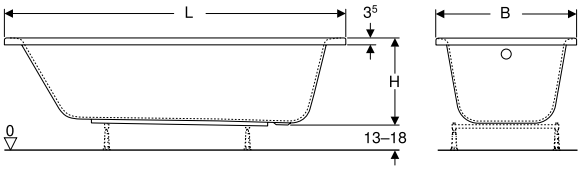

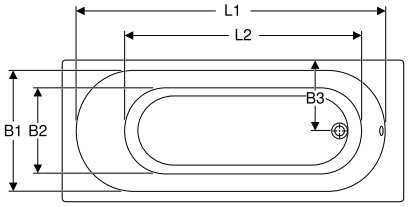

Призначення
- Для приватних ванних кімнат та готелів
- Для монтажу з ніжками або каркасами ванни

Технічні дані

Матеріал	Санітарний акрил

Характеристики
- Прямокутної форми
- Злив збоку на дні ванни
- Зливний отвір ø 52 мм

Обсяг постачання
- Ванна

Арт. №	Колір / поверхня	L [см]	L1 [см]	L2 [см]	B [см]	B1 [см]	B2 [см]	H [см]	Загальна місткість [л]	З переливним отвором	UAH/шт.
XWP135000N	Білий / Легко чиститься	150	130	100	70	60	45	43,5	139	Так	**7'167,00**
XWP136000N	Білий / Легко чиститься	160	140	110	70	60	45	43,5	180	Так	**7'392,00**
XWP137000N	Білий / Легко чиститься	170	150	120	70	60	45	43,5	190	Так	**7'560,00**

Можливість комбінування з
- Фронтальна панель Koło Uni 2 для прямокутної ванни → с. 81
- Бічна панель Koło Uni 2 для прямокутної ванни → с. 82
- Комплект кріплення Koło для Uni 2, фронтальна й бічна панелі, кутовий монтаж → с. 82
- Комплект кріплення Koło для Uni 2, фронтальна панель, монтаж у ніші → с. 83

Приладдя
- Злив-перелив для ванни Geberit з поворотним механізмом, d52, довжина 26 см, з декоративним комплектом → с. 101
- Комплект ніжок для ванни Koło → с. 83

- Додатково комплектується ніжками SN14

Прямокутна ванна Koło Sensa

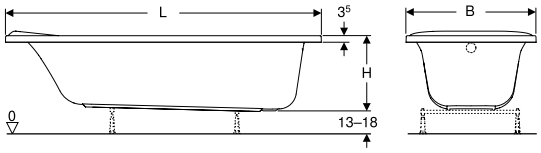

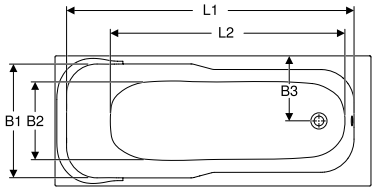

Призначення
- Для приватних ванних кімнат та готелів
- Для монтажу з ніжками або каркасами ванни

Технічні дані

Матеріал	Санітарний акрил

Характеристики
- Прямокутної форми
- Злив збоку на дні ванни
- Зливний отвір ø 52 мм

Арт. №	Колір / поверхня	L [см]	L1 [см]	L2 [см]	B [см]	B1 [см]	B2 [см]	H [см]	Загальна місткість [л]	З переливним отвором	UAH/шт.
XWP354000N	Білий	140	120	90	70	61	42	40,4	126	Так	**6'966,00**
XWP355000N	Білий	150	134	100	70	61	42	40,4	139	Так	**7'086,00**
XWP356000N	Білий	160	144	110	70	61	42	40,4	152	Так	**7'332,00**
XWP357000N	Білий	170	154	120	70	61	42	39	165	Так	**7'497,00**

Можливість комбінування з
- Фронтальна панель Koło Uni 2 для прямокутної ванни → с. 81
- Бічна панель Koło Uni 2 для прямокутної ванни → с. 82
- Комплект кріплення Koło для Uni 2, фронтальна й бічна панелі, кутовий монтаж → с. 82
- Комплект кріплення Koło для Uni 2, фронтальна панель, монтаж у ніші → с. 83
- Комплект ніжок для ванни Koło → с. 83

Приладдя
- Злив-перелив для ванни Geberit з поворотним механізмом, d52, довжина 26 см, з декоративним комплектом → с. 101

- Додатково комплектується ніжками SN14

ПРИЛАДДЯ

Фронтальна панель Koło Uni 2 для прямокутної ванни

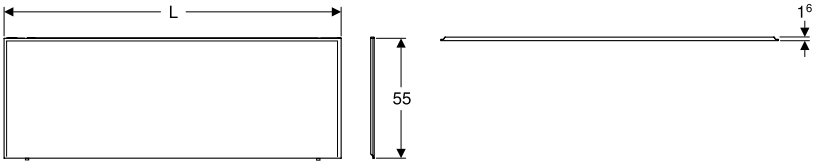

Призначення
- Для ванн із санітарного акрилу
- Для встановлення в кутку
- Для монтажу у ніші
- Для монтажної висоти 59 см до верхнього краю ванни

Характеристики
- Прямокутної форми

Обсяг постачання
- Фронтальная панель

Технічні дані

Матеріал	MDF

Арт. №	Колір / поверхня	L [см]	B [см]	H [см]	UAH/шт.
PWP2341000	Білий / Матовий	135	1,6	55	**3'525,00**
PWP2351000	Білий / Матовий	145	1,6	55	**4'020,00**
PWP2361000	Білий / Матовий	155	1,6	55	**4'068,00**
PWP2372000	Білий / Матовий	165	1,6	55	**4'311,00**
PWP2382000	Білий / Матовий	175	1,6	55	**4'857,00**
PWP2392000	Білий / Матовий	185	1,6	55	**5'409,00**

Замовляти додатково
- Комплект кріплень

Можливість комбінування з
- Прямокутна ванна Koło Supero з ніжками → с. 79
- Прямокутна ванна Koło Supero Duo, з ніжками → с. 78
- Ванна прямокутна Koło Rekord → с. 78
- Прямокутна ванна Koło Sensa → с. 80
- Прямокутна ванна Koło Opal Plus → с. 80

Приладдя
- Комплект кріплення Koło для Uni 2, фронтальна й бічна панелі, кутовий монтаж → с. 82
- Комплект кріплення Koło для Uni 2, фронтальна панель, монтаж у ніші → с. 83

Бічна панель Koło Uni 2 для прямокутної ванни

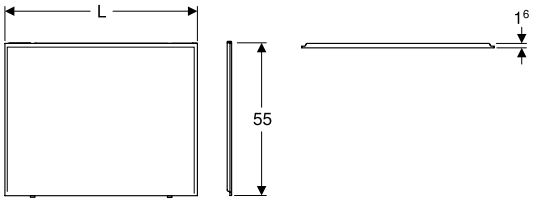

Призначення
- Для ванн із санітарного акрилу
- Для встановлення в кутку
- Для монтажної висоти 59 см до верхнього краю ванни

Технічні дані

Матеріал	MDF

Характеристики
- Прямокутної форми

Обсяг постачання
- Бічна панель

Арт. №	Колір / поверхня	L [см]	B [см]	H [см]	UAH/шт.
PWP2373000	Білий / Матовий	65	1,6	55	**1'689,00**
PWP2376000	Білий / Матовий	70	1,6	55	**2'013,00**
PWP2383000	Білий / Матовий	75	1,6	55	**2'304,00**
PWP2393000	Білий / Матовий	85	1,6	55	**2'613,00**

Замовляти додатково
- Комплект кріплень

Можливість комбінування з
- Прямокутна ванна Koło Supero з ніжками → с. 79
- Прямокутна ванна Koło Supero Duo, з ніжками → с. 78
- Ванна прямокутна Koło Rekord → с. 78
- Прямокутна ванна Koło Sensa → с. 80
- Прямокутна ванна Koło Opal Plus → с. 80

Приладдя
- Комплект кріплення Koło для Uni 2, фронтальна й бічна панелі, кутовий монтаж → с. 82
- Комплект кріплення Koło для Uni 2, фронтальна панель, монтаж у ніші → с. 83

Комплект кріплення Koło для Uni 2, фронтальна й бічна панелі, кутовий монтаж

Призначення
- Для встановлення в кутку

Технічні дані

Матеріал	Алюміній

Обсяг постачання
- Комплект кріплень

Арт. №	Колір / поверхня	UAH/шт.
SU00016	Білий / Матовий	**1'905,00**

Можливість комбінування з
- Прямокутна ванна Koło Supero з ніжками → с. 79
- Прямокутна ванна Koło Supero Duo, з ніжками → с. 78
- Ванна прямокутна Koło Rekord → с. 78
- Прямокутна ванна Koło Sensa → с. 80
- Прямокутна ванна Koło Opal Plus → с. 80

Комплект кріплення Koło для Uni 2, фронтальна панель, монтаж у ніші

Призначення
- Для встановлення в кутку

Технічні дані

Матеріал	Алюміній

Обсяг постачання
- Комплект кріплень

Арт. №	Колір / поверхня	UAH/шт.
SU00017	Білий / Матовий	1'431,00

Можливість комбінування з
- Прямокутна ванна Koło Supero з ніжками → с. 79
- Прямокутна ванна Koło Supero Duo, з ніжками → с. 78
- Ванна прямокутна Koło Rekord → с. 78
- Прямокутна ванна Koło Sensa → с. 80
- Прямокутна ванна Koło Opal Plus → с. 80

Комплект ніжок для ванни Koło

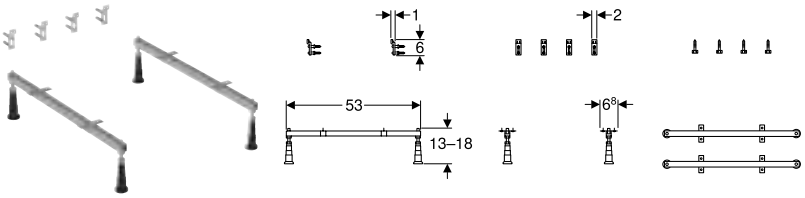

Арт. №	UAH/шт.
SN14	549,00

Можливість комбінування з

- Прямокутна ванна Koło Sensa → с. 80

Koło Lehnen

Умивальники 86
Приладдя 86
Меблі для ванної кімнати 87
Дзеркала 87
Унітази 87
Приладдя 87
Душові системи 91
Приладдя 91

УМИВАЛЬНИКИ

Приладдя

Настінний поручень Koło Lehnen Funktion

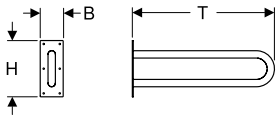

Призначення
- Для підлогових і підвісних унітазів
- Для умивальників
- Підходить для використання особами на кріслах колісних
- Підходить для безбар'єрного рішення

Технічні дані

Матеріал	Нержавіюча сталь

Характеристики
- З монтажною пластиною 100 x 245 x 4 мм
- Можливість навантаження до 100 кг
- Підвісний
- Безбар'єрне рішення
- З шістьма отворами для кріпильних гвинтів

Обсяг постачання
- Поручень
- Комплект кріплень для капітальної стіни

Арт. №	Колір / поверхня	B [см]	H [см]	T [см]	UAH/шт.
L1054401	Нержавіюча сталь гладка	10	25	72	**12'912,00**
L1054402	Нержавіюча сталь хвиляста	10	24,5	72	**12'912,00**
L1054501	Нержавіюча сталь гладка	10	24,5	87	**13'374,00**
L1054502	Нержавіюча сталь хвиляста	10	24,5	87	**13'374,00**
L1054601	Нержавіюча сталь гладка	10	24,5	62	**12'675,00**
L1054602	Нержавіюча сталь хвиляста	10	24,5	62	**12'675,00**

Настінний поручень Koło Lehnen Concept Pro

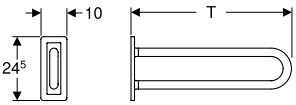

Призначення
- Для підлогових і підвісних унітазів
- Для умивальників
- Підходить для використання особами на кріслах колісних
- Підходить для безбар'єрного рішення

Технічні дані

Матеріал	Нержавіюча сталь

Характеристики
- З монтажною пластиною 100 x 245 x 13,5 мм
- З монтажною пластиною антрацитового кольору RAL 7043
- Можливість навантаження до 120 кг
- Настінне кріплення з облицюванням з пластику
- Облицювання з пластику кольору хрому
- Підвісний
- Безбар'єрне рішення

Обсяг постачання
- Комплект кріплень для капітальної стіни
- Поручень

Арт. №	Колір / поверхня	B [см]	H [см]	T [см]	UAH/шт.
L60301000	Нержавіюча сталь гладка	10	24,5	61,5	**7'530,00**
L60302000	Нержавіюча сталь гладка	10	24,5	71,5	**7'941,00**

МЕБЛІ ДЛЯ ВАННОЇ КІМНАТИ

Дзеркала

Дзеркало Koło Lehnen Funktion, з можливістю нахилу

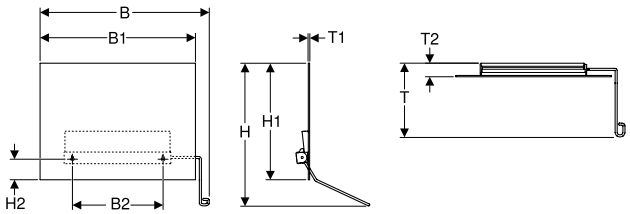

Призначення
- Підходить для використання особами на кріслах колісних
- Підходить для безбар'єрного рішення

Технічні дані

Матеріал	Нержавіюча сталь

Характеристики
- З вушком для нахилу, кут нахилу 0–22°
- Підвісний
- Безбар'єрне рішення

Обсяг постачання
- Комплект кріплень для капітальної стіни
- Дзеркало

Арт. №	Колір / поверхня	Вушко	B [см]	B1 [см]	B2 [см]	H [см]	H1 [см]	H2 [см]	T [см]	T1 [см]	T2 [см]	UAH/шт.
L31201100	Нержавіюча сталь матова	Справа	65,5	60	35	55	45	8	28	0,5	0,8	**16'566,00**
L31201200	Нержавіюча сталь матова	Зліва	65,5	60	35	55	45	8	28	0,5	5	**16'566,00**

УНІТАЗИ

Приладдя

Ручка Koło Lehnen Funktion, пряма

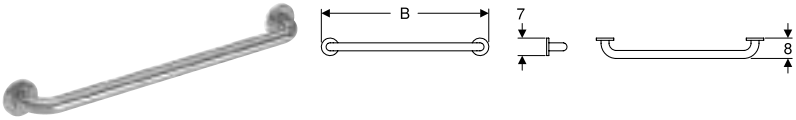

Призначення
- Підходить для безбар'єрного рішення
- Для підлогових і підвісних унітазів
- Підходить для використання особами на кріслах колісних

Технічні дані

Матеріал	Нержавіюча сталь

Характеристики
- Настінне кріплення з облицюванням з пластику
- З трьома отворами для кріпильних гвинтів
- Кріпильні гвинти, покриті розетками з нержавіючої сталі, ø 7 см
- Можливість навантаження до 150 кг
- Підвісний
- Безбар'єрне рішення

Обсяг постачання
- Поручень
- Комплект кріплень для капітальної стіни

Арт. №	Колір / поверхня	B [см]	H [см]	T [см]	UAH/шт.
L1000101	Нержавіюча сталь гладка	40	7	8	**3'015,00**
L1000102	Нержавіюча сталь хвиляста	40	7	8	**3'129,00**
L1000601	Нержавіюча сталь гладка	70	7	8	**5'379,00**
L1000602	Нержавіюча сталь хвиляста	67	7	8	**5'379,00**

Ручка Koło Lehnen Funktion, під кутом

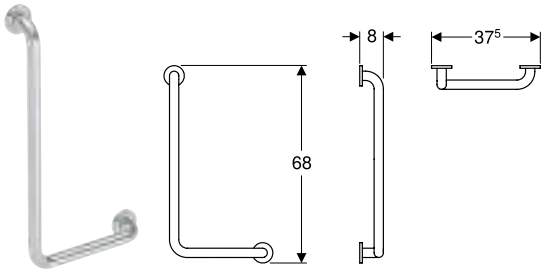

Призначення
- Для підлогових і підвісних унітазів
- Підходить для використання особами на кріслах колісних
- Підходить для безбар'єрного рішення

Технічні дані

Матеріал	Нержавіюча сталь

Характеристики
- Настінне кріплення з облицюванням з пластику
- З трьома отворами для кріпильних гвинтів
- Кріпильні гвинти, покриті розетками з нержавіючої сталі, ø 7 см
- Можливість навантаження до 150 кг
- Підвісний
- Безбар'єрне рішення

Обсяг постачання
- Поручень
- Комплект кріплень для капітальної стіни

Арт. №	Колір / поверхня	B [см]	H [см]	T [см]	UAH/шт.
L1012111	Нержавіюча сталь гладка	37,5	68	8	7'353,00
L1012112	Нержавіюча сталь хвиляста	37,5	68	8	7'353,00
L1012121	Нержавіюча сталь гладка	37,5	68	8	7'353,00
L1012122	Нержавіюча сталь хвиляста	37,5	68	8	7'353,00

Настінний поручень Koło Lehnen Funktion, відкидний

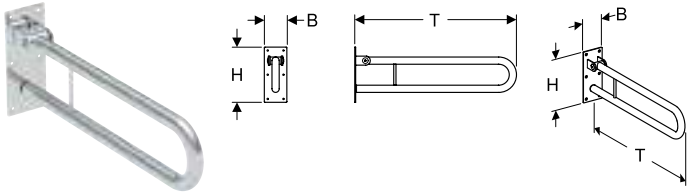

Призначення
- Для підлогових і підвісних унітазів
- Підходить для використання особами на кріслах колісних
- Підходить для безбар'єрного рішення

Технічні дані

Матеріал	Нержавіюча сталь

Характеристики
- З монтажною пластиною 100 x 245 x 4 мм
- Можливість навантаження до 100 кг
- З можливістю нахилу
- Підвісний
- Безбар'єрне рішення
- З шістьма отворами для кріпильних гвинтів

Обсяг постачання
- Поручень
- Комплект кріплень для капітальної стіни

Арт. №	Колір / поверхня	B [см]	H [см]	T [см]	UAH/шт.
L1061001	Нержавіюча сталь гладка	10	25	72	18'003,00
L1061002	Нержавіюча сталь хвиляста	10	24,5	72	18'003,00
L1061101	Нержавіюча сталь гладка	10	24,5	87	17'427,00
L1061102	Нержавіюча сталь хвиляста	10	24,5	87	17'427,00
L1061201	Нержавіюча сталь гладка	10	24,5	61,5	16'977,00
L1061202	Нержавіюча сталь хвиляста	10	24,5	61,5	16'977,00

Вертикальний поручень Koło Lehnen Funktion, відкидний

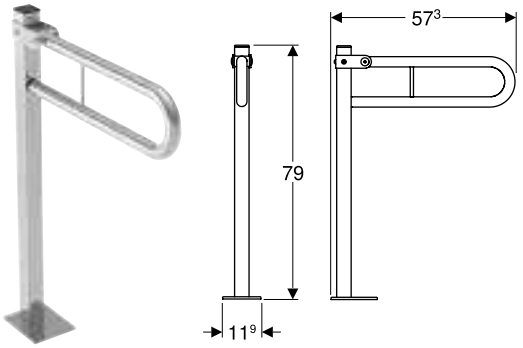

Призначення
- Для підлогових і підвісних унітазів
- Підходить для використання особами на кріслах колісних
- Підходить для безбар'єрного рішення

Технічні дані

Матеріал	Нержавіюча сталь

Характеристики
- З монтажною пластиною 200 x 140 x 6 мм
- З можливістю нахилу
- Можливість навантаження до 100 кг
- Безбар'єрне рішення
- Підлоговий

Обсяг постачання
- Поручень
- Комплект кріплення для бетонної стіни

Арт. №	Колір / поверхня	B [см]	H [см]	T [см]	UAH/шт.
L1061401	Нержавіюча сталь гладка	14	90	56,5	27'279,00
L1061402	Нержавіюча сталь хвиляста	14	90	56,5	27'279,00

Тримач для туалетного паперу Koło Lehnen Funktion

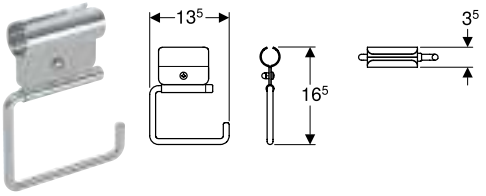

Призначення
- Для підлогових і підвісних унітазів
- Підходить для використання особами на кріслах колісних
- Підходить для безбар'єрного рішення

Технічні дані

Матеріал	Нержавіюча сталь

Характеристики
- Для кріплення на ручку діаметром 3,2 см
- З кріпленням затискачем

Арт. №	Колір / поверхня	B [см]	H [см]	T [см]	UAH/шт.
L1103100	Нержавіюча сталь гладка	13,5	16,5	3,5	5'151,00

Тримач для туалетного паперу з кришкою Koło Lehnen Funktion

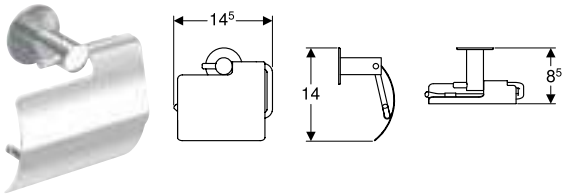

Призначення
- Для підлогових і підвісних унітазів
- Підходить для використання особами на кріслах колісних
- Підходить для безбар'єрного рішення

Технічні дані

Матеріал	Нержавіюча сталь

Характеристики
- Підвісний

Обсяг постачання
- Комплект кріплень для капітальної стіни

Арт. №	Колір / поверхня	B [см]	H [см]	T [см]	UAH/шт.
L1100200	Нержавіюча сталь гладка	14,5	14	8,5	5'271,00

Ручка Koło Lehnen Concept Pro, пряма

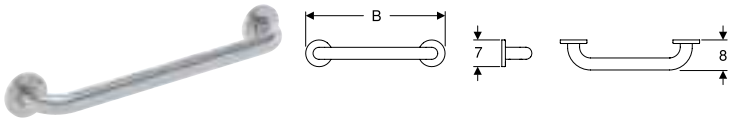

Призначення
- Для підлогових і підвісних унітазів
- Підходить для використання особами на кріслах колісних
- Підходить для безбар'єрного рішення

Технічні дані

Матеріал	Нержавіюча сталь

Характеристики
- Настінне кріплення з облицюванням з пластику
- З трьома отворами для кріпильних гвинтів
- Кріпильні гвинти, покриті пластиковими розетками, ø 7,1 см
- Пластикові розетки хромованого кольору
- Можливість навантаження до 150 кг
- Підвісний
- Безбар'єрне рішення

Обсяг постачання
- Поручень
- Комплект кріплень для капітальної стіни

Арт. №	Колір / поверхня	B [см]	H [см]	T [см]	UAH/шт.
L60003000	Нержавіюча сталь гладка	37	7	8	2'664,00
L60004000	Нержавіюча сталь гладка	52	7	8	3'129,00
L60006000	Нержавіюча сталь гладка	67	7	8	3'357,00

Ручка Koło Lehnen Concept Pro, під кутом

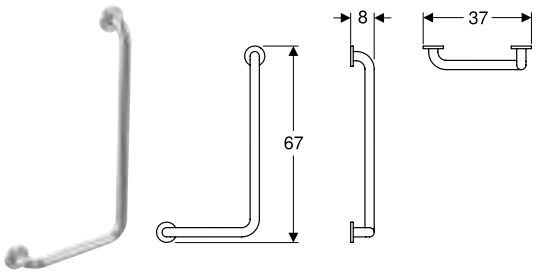

Призначення
- Для підлогових і підвісних унітазів
- Підходить для використання особами на кріслах колісних
- Підходить для безбар'єрного рішення

Технічні дані

Матеріал	Нержавіюча сталь

Характеристики
- Настінне кріплення з облицюванням з пластику
- З трьома отворами для кріпильних гвинтів
- Кріпильні гвинти, покриті пластиковими розетками, ø 7,1 см
- Пластикові розетки хромованого кольору
- Можливість навантаження до 150 кг
- Підвісний
- Безбар'єрне рішення

Обсяг постачання
- Комплект кріплень для капітальної стіни
- Поручень

Арт. №	Колір / поверхня	B [см]	H [см]	T [см]	UAH/шт.
L60121100	Нержавіюча сталь гладка	37	67	8	5'445,00
L60121200	Нержавіюча сталь гладка	37	67	8	5'445,00

Настінний поручень Koło Lehnen Concept Pro, відкидний

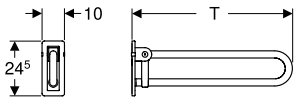

Призначення
- Для підлогових і підвісних унітазів
- Підходить для використання особами на кріслах колісних
- Підходить для безбар'єрного рішення

Технічні дані

Матеріал	Нержавіюча сталь

Характеристики
- З монтажною пластиною 100 x 245 x 13,5 мм
- З монтажною пластиною антрацитового кольору RAL 7043
- З елементом кріплення антрацитового кольору RAL 7043
- Настінне кріплення з облицюванням з пластику
- Облицювання з пластику кольору хрому
- З можливістю нахилу
- Підвісний
- Безбар'єрне рішення
- Можливість навантаження до 150 кг

Обсяг постачання
- Комплект кріплень для капітальної стіни
- Поручень

Арт. №	Колір / поверхня	B [см]	H [см]	T [см]	UAH/шт.
L60401000	Нержавіюча сталь гладка	10	24,5	61,5	8'925,00
L60402000	Нержавіюча сталь гладка	10	24,5	71,5	9'321,00
L60403000	Нержавіюча сталь гладка	10	24,5	86,5	10'947,00

ДУШОВІ СИСТЕМИ
Приладдя

Карниз для душової штори Koło Lehnen Concept Pro, L-подібний

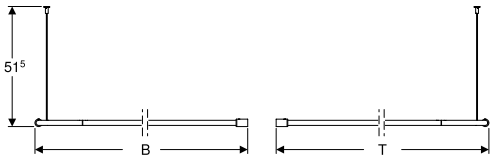

Призначення
- Підходить для використання особами на кріслах колісних
- Підходить для безбар'єрного рішення
- Для установки в душовій зоні
- Для монтажу як кутовий елемент

Технічні дані

Матеріал	Нержавіюча сталь

Характеристики
- Штанга, яку можна вкорочувати
- Додатково з кріпленням на стелю

Обсяг постачання
- Комплект кріплень для капітальної стіни
- Кільця (18, 24 або 36 шт.) (залежно від розміру карниза для душових штор)

Арт. №	Колір / поверхня	B [см]	H [см]	T [см]	UAH/шт.
L63101000	Нержавіюча сталь гладка	91,5	51,5	91,5	7'941,00
L63102000	Нержавіюча сталь гладка	121,5	51,5	121,5	10'257,00
L63103000	Нержавіюча сталь гладка	151,5	51,5	151,5	12'060,00

Карниз для душової штори Koło Lehnen Concept Pro, прямий

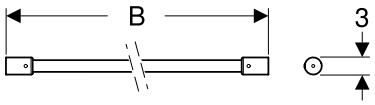

Призначення
- Підходить для використання особами на кріслах колісних
- Підходить для безбар'єрного рішення
- Для установки в душовій зоні

Технічні дані

Матеріал	Нержавіюча сталь

Характеристики
- Штанга, яку можна вкорочувати

Обсяг постачання
- Комплект кріплень для капітальної стіни
- Кільця (18, 24 або 36 шт.) (залежно від розміру карниза для душових штор)

Арт. №	Колір / поверхня	B [см]	H [см]	UAH/шт.
L63001000	Нержавіюча сталь гладка	90	3	5'445,00
L63002000	Нержавіюча сталь гладка	120	3	6'537,00
L63003000	Нержавіюча сталь гладка	150	3	7'530,00

Сидіння для душу Koło Lehnen Concept Pro

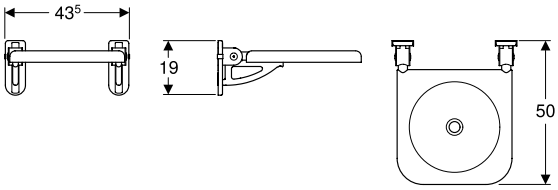

Призначення
- Підходить для використання особами на кріслах колісних
- Підходить для безбар'єрного рішення
- Для установки в душовій зоні

Технічні дані

Матеріал	Нержавіюча сталь / пластик

Обсяг постачання
- Сидіння
- Комплект кріплень для капітальної стіни

Характеристики
- З двома монтажними пластинами 70 x 190 x 15 мм
- З монтажною пластиною антрацитового кольору RAL 7043
- Настінне кріплення з облицюванням з пластику
- З трьома отворами для кріпильних гвинтів
- Облицювання з пластику кольору хрому
- Зі знімним сидінням із ПП
- Можливість навантаження до 200 кг
- З можливістю нахилу
- Підвісний
- Безбар'єрне рішення

Арт. №	Колір / поверхня	B [см]	H [см]	T [см]	UAH/шт.
L62001000	Антрацитовий / Нержавіюча сталь гладка	43,5	19	50	17'139,00

Koło Lehnen Concept Pro, штора для душу

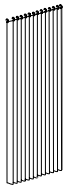

Призначення
- Підходить для використання особами на кріслах колісних
- Підходить для безбар'єрного рішення
- Для установки в душовій зоні

Характеристики
- З 12 пластиковими люверсами
- Відстань між люверсами — 15 см
- Можна прати при температурі до 60 °C
- Виготовлено на 100 % із синтетичного водонепроникного матеріалу

Обсяг постачання
- Кільця (18, 24 або 36 шт.) (залежно від розміру карниза для душових штор)

Арт. №	Колір / поверхня	B [см]	H [см]	UAH/шт.
L33333000	Білий	180	200	5'022,00

Koło Lehnen Funktion, душова штанга під кутом

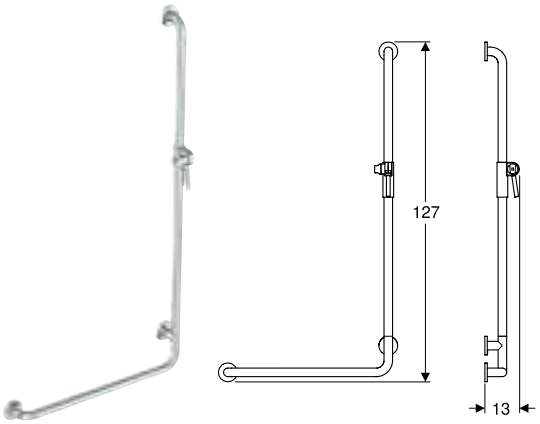

Призначення
- Підходить для використання особами на кріслах колісних
- Підходить для безбар'єрного рішення
- Для установки в душовій зоні

Технічні дані

Матеріал	Нержавіюча сталь

Характеристики
- Настінне кріплення з облицюванням з пластику
- З двома та трьома отворами для кріпильних гвинтів
- Кріпильні гвинти, покриті розетками з нержавіючої сталі, ø 7 см
- Можливість навантаження до 150 кг
- Підвісний
- Безбар'єрне рішення
- З тримачем для душової лійки

Обсяг постачання
- Поручень
- Комплект кріплень для капітальної стіни

Арт. №	Колір / поверхня	B [см]	H [см]	T [см]	UAH/шт.
L1023511	Нержавіюча сталь гладка	67	127	13	12'582,00
L1023512	Нержавіюча сталь хвиляста	67	127	13	12'582,00
L1023521	Нержавіюча сталь гладка	68,5	127	13	12'582,00
L1023522	Нержавіюча сталь хвиляста	68,5	127	13	12'582,00

Сидіння для душу Koło Lehnen Funktion

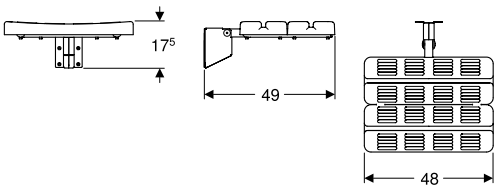

Призначення
- Підходить для використання особами на кріслах колісних
- Підходить для безбар'єрного рішення
- Для установки в душовій зоні

Технічні дані

Матеріал	Нержавіюча сталь / пластик

Характеристики
- Сидіння з білого пластику
- З шістьма отворами для кріпильних гвинтів
- Можливість навантаження до 150 кг
- З можливістю нахилу
- Підвісний
- Безбар'єрне рішення

Обсяг постачання
- Сидіння
- Комплект кріплень для капітальної стіни

Арт. №	Колір / поверхня	B [см]	H [см]	T [см]	UAH/шт.
L1200100	Нержавіюча сталь гладка	48	17,5	49	23'628,00

Koło Lehnen Funktion, душове сидіння зі спинкою

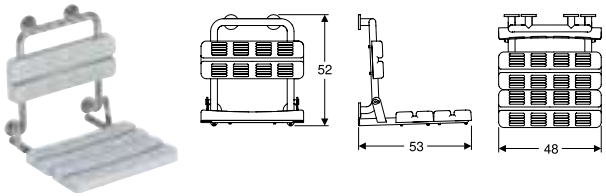

Призначення
- Підходить для використання особами на кріслах колісних
- Підходить для безбар'єрного рішення
- Для установки в душовій зоні

Технічні дані

Матеріал	Нержавіюча сталь / пластик

Характеристики
- Сидіння з білого пластику
- Кріпильні гвинти, покриті розетками з нержавіючої сталі, ø 7 см
- Зі спинкою
- З двома та трьома отворами для кріпильних гвинтів
- Можливість навантаження до 150 кг
- З можливістю нахилу
- Підвісний
- Безбар'єрне рішення

Обсяг постачання
- Сидіння
- Комплект кріплень для капітальної стіни

Арт. №	Колір / поверхня	B [см]	H [см]	T [см]	UAH/шт.
L1221100	Нержавіюча сталь гладка	48	52	53	**26'520,00**

Ручка Koło Lehnen Funktion, під кутом

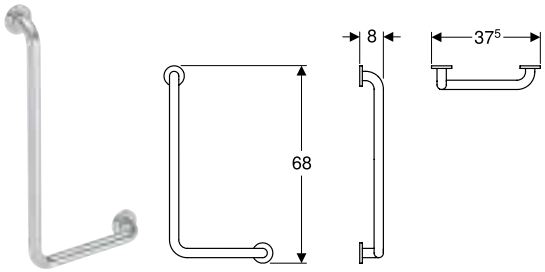

Призначення
- Для підлогових і підвісних унітазів
- Підходить для використання особами на кріслах колісних
- Підходить для безбар'єрного рішення

Технічні дані

Матеріал	Нержавіюча сталь

Характеристики
- Настінне кріплення з облицюванням з пластику
- З трьома отворами для кріпильних гвинтів
- Кріпильні гвинти, покриті розетками з нержавіючої сталі, ø 7 см
- Можливість навантаження до 150 кг
- Підвісний
- Безбар'єрне рішення

Обсяг постачання
- Поручень
- Комплект кріплень для капітальної стіни

Арт. №	Колір / поверхня	B [см]	H [см]	T [см]	UAH/шт.
L1012111	Нержавіюча сталь гладка	37,5	68	8	**7'353,00**
L1012112	Нержавіюча сталь хвиляста	37,5	68	8	**7'353,00**
L1012121	Нержавіюча сталь гладка	37,5	68	8	**7'353,00**
L1012122	Нержавіюча сталь хвиляста	37,5	68	8	**7'353,00**

Вироби Geberit

Geberit Duofix 98
Монтажні елементи 98
Душові системи 100
Душові піддони 100
З'єднувальні елементи 100
Зливна арматура для ванн 100
Зливна арматура для душових піддонів 104
Зливна арматура для умивальників і біде 107

GEBERIT DUOFIX
Монтажні елементи

Новий

Монтажний елемент Geberit DuofixBasic для підвісного унітаза, 112 см, зі змивним бачком прихованого монтажу Delta 12 см

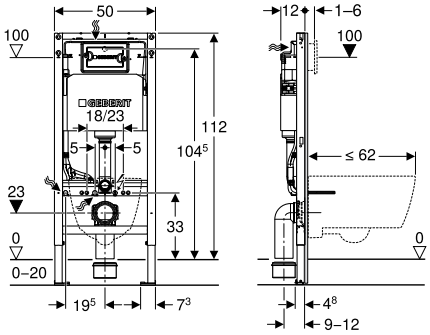

Призначення
- Для стін з металевим і дерев'яним каркасом
- Для монтажу у пристінки по висоті рами або приміщення
- Для монтажу у перегородки по висоті приміщення
- Для підлогових покриттів 0–20 см
- Для підвісних унітазів

Технічні дані

Тиск потоку	0,1–10 бар
Макс. температура води	25 °C
Заводське налаштування об'єму води для змивання	6 л / 3 л
Діапазон регулювання великого об'єму води для змивання	4 л / 4,5 л / 6 л / 7,5 л
Діапазон регулювання малого об'єму води для змивання	2–4 л
Витрата води за тиску 3 бари	0,16 л/с
Мінімальний тиск потоку	0,1 бар
Розрахункова витрата води	0,09 л/с
Матеріал	Сталь

Характеристики
- 2025 рік випуску
- Статично самонесна рама, захищена від корозії порошковим покриттям
- Рама для підвісного унітазу з приєднувальними розмірами згідно з EN 33 і вильотом до 62 см
- Альтернативне положення кріплення для анкера для кріплення до стіни
- Опорні ніжки з пластику
- Глибина опорних пластин ніжок підходить для монтажу в U-подібні профілі UW 50
- Стійки оцинковані з захистом від корозії
- З'єднувальне коліно монтується без застосування інструменту
- Змивний бачок прихованого монтажу Geberit Delta 12 см, з протиконденсатною ізоляцією
- Для фронтального встановлення, підходить для одинарного змиву, подвійного змиву та змиву / стопу
- За заводських налаштувань можливе негайне наступне змивання
- Підведення води ззаду чи зверху по центру
- З трубкою для підведення води для унітазів-біде Geberit AquaClean і з'єднувального кабелю
- Можливість кріплення електричного з'єднання

Обсяг постачання
- З'єднувальний елемент для підключення води R 1/2", сумісний із MasterFix і MeplaFix, з вбудованим кутовим запірним клапаном і перехідним кільцем
- Захисний короб для вікна технічного обслуговування, з пінополістиролу
- 2 тримачі кріплення рамки
- 2 анкери для кріплення до стіни
- Комплекти для під'єднання для унітаза, ø 90 мм
- З'єднувальне коліно 90° з PE-HD, ø 90 мм
- Перехідна муфта з PE-HD, ø 90/110 мм
- Комплект кріплення та захисний матеріал

Арт. №	B [см]	H [см]	T [см]	UAH/шт.
458.103.00.2	50	112	12	**7'284,00**

Приладдя
- Огляд приладдя – монтажні елементи Geberit Duofix для унітазів

- Заміна для арт. № 458.103.00.1

Новий

Монтажний елемент Geberit Duofix для підвісного унітаза, 112 см, зі змивним бачком прихованого монтажу Delta 12 см

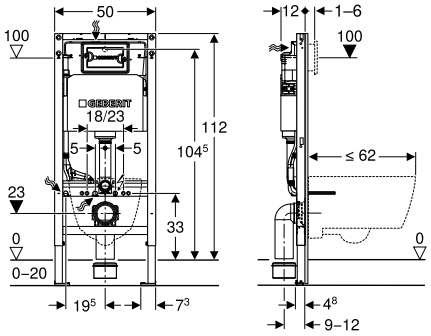

Призначення
- Для стін з металевим і дерев'яним каркасом
- Для монтажу у пристінки по висоті рами або приміщення
- Для монтажу у перегородки по висоті приміщення
- Для підлогових покриттів 0–20 см
- Для підвісних унітазів

Технічні дані

Тиск потоку	0,1–10 бар
Макс. температура води	25 °C
Заводське налаштування об'єму води для змивання	6 л / 3 л
Діапазон регулювання великого об'єму води для змивання	4 л / 4,5 л / 6 л / 7,5 л
Діапазон регулювання малого об'єму води для змивання	2–4 л
Витрата води за тиску 3 бари	0,16 л/с
Мінімальний тиск потоку	0,1 бар
Розрахункова витрата води	0,09 л/с
Матеріал	Сталь

Характеристики
- 2025 рік випуску
- Статично самонесна рама, захищена від корозії порошковим покриттям
- Рама для підвісного унітазу з приєднувальними розмірами згідно з EN 33 і вильотом до 62 см
- Альтернативне положення кріплення для анкера для кріплення до стіни
- Опорні ніжки з пластику
- Глибина опорних пластин ніжок підходить для монтажу в U-подібні профілі UW 50
- Стійки оцинковані з захистом від корозії
- З'єднувальне коліно монтується без застосування інструменту
- Змивний бачок прихованого монтажу Geberit Delta 12 см, з протиконденсатною ізоляцією
- Для фронтального встановлення, підходить для одинарного змиву, подвійного змиву та змиву / стопу
- За заводських налаштувань можливе негайне наступне змивання
- Підведення води ззаду чи зверху по центру
- З трубкою для підведення води для унітазів-біде Geberit AquaClean і з'єднувального кабелю
- Можливість кріплення електричного з'єднання

Обсяг постачання
- З'єднувальний елемент для підключення води R 1/2", сумісний із MasterFix і MeplaFix, з вбудованим кутовим запірним клапаном і перехідним кільцем
- Захисний короб для вікна технічного обслуговування, з пінополістиролу
- 2 тримачі кріплення рамки
- 2 анкери для кріплення до стіни
- Комплекти для під'єднання для унітаза, ø 90 мм
- З'єднувальне коліно 90° з PE-HD, ø 90 мм
- Перехідна муфта з PE-HD, ø 90/110 мм
- Звукоізоляційний комплект
- Комплект кріплення та захисний матеріал

Арт. №	B [см]	H [см]	T [см]	UAH/шт.
458.126.00.2	50	112	12	7'521,00

Приладдя
- Огляд приладдя – монтажні елементи Geberit Duofix для унітазів

- Заміна для арт. № 458.126.00.1

ДУШОВІ СИСТЕМИ

Душові піддони

Комплект ніжок і траверс Geberit, з анкером для кріплення до стіни, для душового піддону із санітарного акрилу

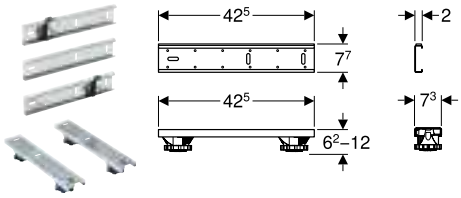

Призначення
- Для встановлення, регулювання за висотою та кріплення душових піддонів з акрилу

Характеристики
- Ніжки регульовані
- Регулювання по висоті без застосування інструменту

Обсяг постачання
- 4 ніжки, з регулюванням по висоті
- 2 траверси
- 3 траверси зі звукоізоляцією
- 2 анкери для кріплення до стіни
- Комплект кріплень

Арт. №	L [см]	B [см]	H [см]	UAH/шт.
550.950.00.1	42,5	7,3	6,2–12	2'529,00

З'ЄДНУВАЛЬНІ ЕЛЕМЕНТИ

Зливна арматура для ванн

Злив-перелив для ванни Geberit з поворотним механізмом, d52, довжина 26 см

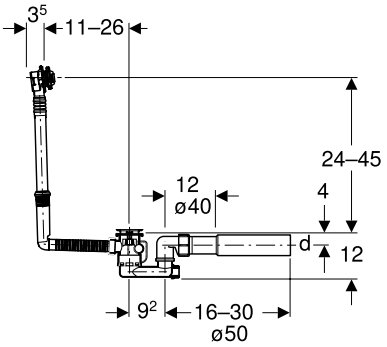

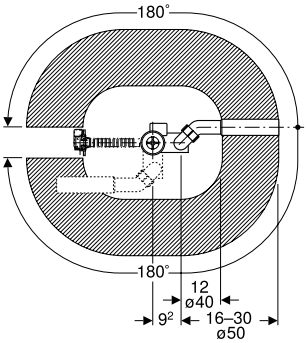

Призначення
- Для ванн зі зливним отвором ø 52 мм
- Для ванн сталевих, пластмасових або чавуну
- Для ванн стандартного розміру

Технічні дані

Пропускна здатність переливу	0,6 л/с
Висота гідрозатвора (мм)	50 мм

Характеристики
- Контроль якості відповідно до EN 274-3
- З переливом
- Двосторонні ущільнення на зливі та переливі
- Головка переливу кріпиться з можливістю регулювання

Обсяг постачання
- Донний клапан
- Сифон
- З'єднувальне коліно з PE-HD, ø 40/50 мм
- Захисний короб
- Комплект кріплень

Арт. №	DN	d, ø [мм]	Пропускна здатність зливу [л/с]	UAH/шт.
150.501.00.6	40	40 / 50	0,8	2'034,00

Замовляти додатково
- Декоративний комплект

Приладдя
- Декоративний комплект Geberit Split d52, для зливу-переливу для ванни з поворотним механізмом → с. 104
- Декоративний комплект Geberit d52, для зливу-переливу для ванни з поворотним механізмом → с. 103
- Комплект для під'єднання Geberit для ванн із санітарного акрилу з переливом

Злив-перелив для ванни Geberit з поворотним механізмом, d52, довжина 26 см, з декоративним комплектом

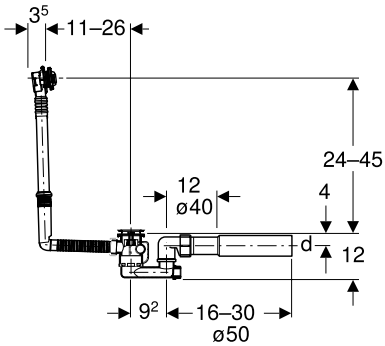

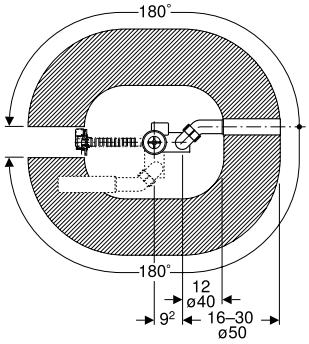

Призначення
- Для ванн зі зливним отвором ø 52 мм
- Для ванн сталевих, пластмасових або чавуну
- Для ванн стандартного розміру

Технічні дані

Пропускна здатність переливу	0,6 л/с
Висота гідрозатвора (мм)	50 мм

Характеристики
- Контроль якості відповідно до EN 274-3
- З переливом
- Двосторонні ущільнення на зливі та переливі
- Головка переливу кріпиться з можливістю регулювання

Обсяг постачання
- Декоративний комплект
- Донний клапан
- Сифон
- З'єднувальне коліно з PE-HD, ø 40/50 мм
- Захисний короб
- Комплект кріплень

Арт. №	Колір / поверхня	DN	d, ø [мм]	Пропускна здатність зливу [л/с]	UAH/шт.
150.520.21.6	Глянцевий хром	40	40 / 50	0,8	**2'013,00**

Злив-перелив для ванни Geberit з поворотним механізмом, d52, довжина 73 см

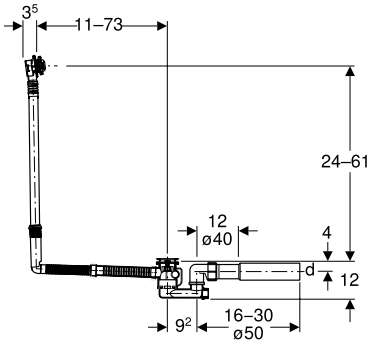

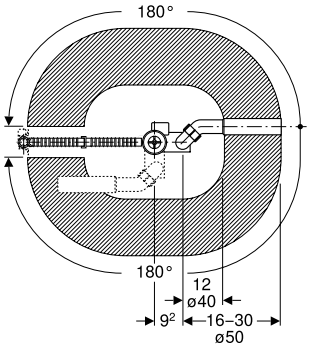

Призначення
- Для ванн зі зливним отвором ø 52 мм
- Для ванн сталевих, пластмасових або чавуну
- Для ванн спеціального розміру

Технічні дані

Пропускна здатність переливу	0,6 л/с
Висота гідрозатвора (мм)	50 мм

Характеристики
- Контроль якості відповідно до EN 274-3
- З переливом
- Двосторонні ущільнення на зливі та переливі
- Головка переливу кріпиться з можливістю регулювання

Обсяг постачання
- Донний клапан
- Сифон
- З'єднувальне коліно з PE-HD, ø 40/50 мм
- Захисний короб
- Комплект кріплень

Арт. №	DN	d, ø [мм]	Пропускна здатність зливу [л/с]	UAH/шт.
150.505.00.6	40 / 50	40 / 50	0,8	**2'793,00**

Замовляти додатково
- Декоративний комплект

Приладдя
- Декоративний комплект Geberit Split d52, для зливу-переливу для ванни з поворотним механізмом → с. 104
- Декоративний комплект Geberit d52, для зливу-переливу для ванни з поворотним механізмом → с. 103

Злив-перелив для ванни Geberit з поворотним механізмом, d52, довжина 73 см, з декоративним комплектом

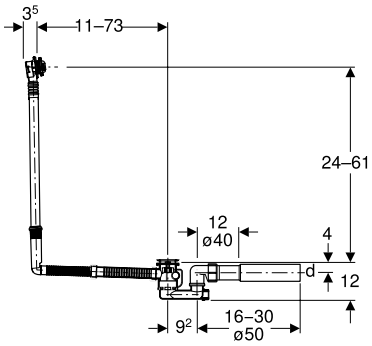

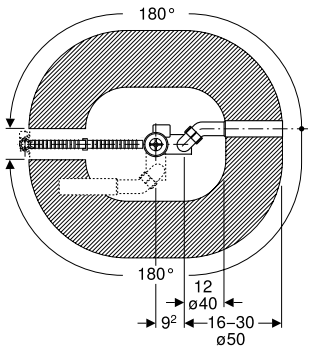

Призначення
- Для ванн зі зливним отвором ø 52 мм
- Для ванн сталевих, пластмасових або чавуну
- Для ванн спеціального розміру

Технічні дані

Пропускна здатність переливу	0,6 л/с
Висота гідрозатвора (мм)	50 мм

Характеристики
- Контроль якості відповідно до EN 274-3
- З переливом
- Двосторонні ущільнення на зливі та переливі
- Головка переливу кріпиться з можливістю регулювання

Обсяг постачання
- Декоративний комплект
- Донний клапан
- Сифон
- З'єднувальне коліно з PE-HD, ø 40/50 мм
- Захисний короб
- Комплект кріплень

Арт. №	Колір / поверхня	DN	d, ø [мм]	Пропускна здатність зливу [л/с]	UAH/шт.
150.525.21.6	Глянцевий хром	40	40 / 50	0,8	**2'772,00**

Злив-перелив для ванни Geberit з натисканням кнопкою PushControl, d52, довжина 26 см, з декоративним комплектом і з'єднувальним коліном

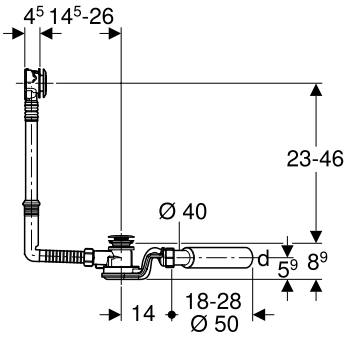

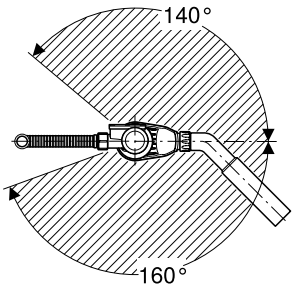

Призначення
- Для ванн сталевих, пластмасових або чавуну
- Для ванн стандартного розміру
- Для ванн зі зливним отвором ø 52 мм

Технічні дані

Пропускна здатність переливу	0,65 л/с
Висота гідрозатвора (мм)	50 мм

Характеристики
- Контроль якості відповідно до EN 274-3
- Кнопка врівень з ванною
- З переливом
- Двосторонні ущільнення на зливі та переливі
- Головка переливу кріпиться з можливістю регулювання

Обсяг постачання
- Донний клапан
- Сифон
- З'єднувальне коліно 45° з PE-HD, ø 40/50 мм
- Декоративний комплект
- Захисний короб
- Комплект кріплень

Арт. №	Колір / поверхня	DN	d, ø [мм]	Пропускна здатність зливу [л/с]	UAH/шт.
150.755.21.6	Глянцевий хром	40	40 / 50	1	**4'641,00**

Злив-перелив для ванни Geberit з натисканням кнопкою PushControl, d52, довжина 50 см, з декоративним комплектом і з'єднувальним коліном

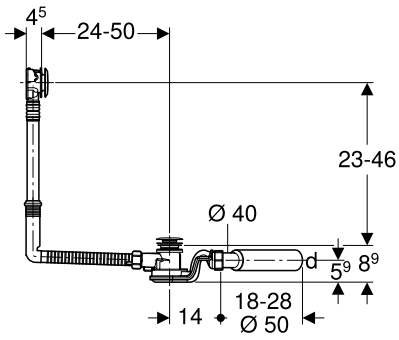

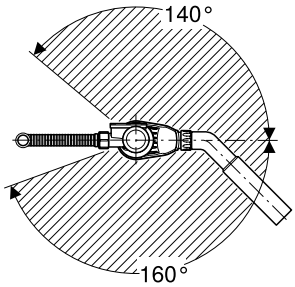

Призначення
- Для ванн сталевих, пластмасових або чавуну
- Для ванн спеціального розміру
- Для ванн зі зливним отвором ø 52 мм

Технічні дані

Пропускна здатність переливу	0,65 л/с
Висота гідрозатвора (мм)	50 мм

Характеристики
- Контроль якості відповідно до EN 274-3
- Кнопка врівень з ванною
- З переливом
- Двосторонні ущільнення на зливі та переливі
- Головка переливу кріпиться з можливістю регулювання

Обсяг постачання
- Донний клапан
- Сифон
- З'єднувальне коліно 45° з PE-HD, ø 40/50 мм
- Декоративний комплект
- Захисний короб
- Комплект кріплень

Арт. №	Колір / поверхня	DN	d, ø [мм]	Пропускна здатність зливу [л/с]	UAH/шт.
150.756.21.6	Глянцевий хром	40	40 / 50	1	5'931,00

Декоративний комплект Geberit d52, для зливу-переливу для ванни з поворотним механізмом

Обсяг постачання
- Поворотна ручка
- Кришка зливного отвору
- Комплект кріплень

Арт. №	Колір / поверхня	UAH/шт.
150.281.11.1	Альпійський білий	1'140,00
150.281.21.1	Глянцевий хром	1'140,00

Декоративний комплект Geberit Split d52, для зливу-переливу для ванни з поворотним механізмом

Обсяг постачання
- Поворотна ручка
- Кришка зливного отвору
- Комплект кріплень

Арт. №	Колір / поверхня	UAH/шт.
150.300.14.1	Чорний матовий	1'776,00
150.300.21.1	Глянцевий хром	1'776,00
150.300.KJ.1	Панель: білий Декоративне кільце: глянцевий хром	1'776,00

Зливна арматура для душових піддонів

Кришка зливного отвору Geberit d90, для сифона для душових піддонів, висота гідрозатвору 30 / 50 мм

Призначення
- Для сифонів для душових піддонів Geberit
- Для зливних отворів ø 90 мм

Обсяг постачання
- Гребінчаста вставка

Арт. №	Колір / поверхня	d, ø [мм]	Матеріал	UAH/шт.
150.265.11.1	Альпійський білий	115	Пластик	825,00
150.265.14.1	Чорний матовий	115	Пластик	825,00
150.265.21.1	Глянцевий хром	115	Пластик	825,00
150.265.46.1	Матовий хром	115	Пластик	1'320,00

Можливість комбінування з
- Сифон для душових піддонів Geberit d90, висота гідрозатвору 30 мм, відвід з PE → с. 106
- Сифон для душових піддонів Geberit d90, висота гідрозатвору 50 мм, відвід з PE → с. 106

Кришка зливного отвору Geberit Split d90, для сифона для душових піддонів, висота гідрозатвора 30/50 мм

Призначення
- Для сифонів для душових піддонів Geberit
- Для зливних отворів ø 90 мм

Обсяг постачання
- Гребінчаста вставка

Технічні дані

Матеріал	Пластик

Арт. №	Колір / поверхня	d, ø [мм]	UAH/шт.
150.266.11.1	Панель: білий Декоративне кільце: матовий хром	120,7	1'551,00
150.266.16.1	Панель: чорна / матова Декоративні кільця: чорні / глянцеві	120,7	1'551,00
150.266.21.1	Панель: глянцевий хром Декоративне кільце: матовий хром	120,7	1'551,00
150.266.KJ.1	Панель: білий / матовий Декоративне кільце: матовий хром	120,7	1'551,00

Можливість комбінування з
- Сифон для душових піддонів Geberit d90, висота гідрозатвору 30 мм, відвід з PE → с. 106
- Сифон для душових піддонів Geberit d90, висота гідрозатвору 50 мм, відвід з PE → с. 106

Кришка зливного отвору Geberit d52, для сифона для душових піддонів

Призначення
- Для сифонів для душових піддонів Geberit зі знімною занурювальною трубкою
- Для зливних отворів ø 52 мм

Технічні дані

Матеріал	Пластик

Арт. №	Колір / поверхня	d, ø [мм]	UAH/шт.
150.280.11.1	Альпійський білий	80	495,00
150.280.14.1	Чорний матовий	80	495,00
150.280.21.1	Глянцевий хром	80	495,00
150.280.46.1	Матовий хром	80	825,00

Сифон для душових піддонів Geberit d52

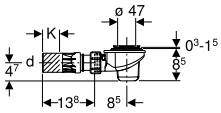

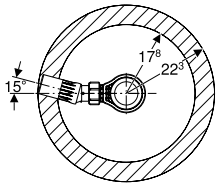

Призначення
- Для душових піддонів зі зливним отвором ø 52 мм
- Для душових піддонів без переливу
- Для використання як підлогового стоку з горизонтальним виходом

Технічні дані

Пропускна здатність зливу за висоти напору води 120 мм	0,65 л/с
Висота гідрозатвора (мм)	50 мм

Характеристики
- Контроль якості відповідно до EN 274-3
- Занурювальна трубка демонтується

Обсяг постачання
- Сифон
- З'єднувальний патрубок з PE-HD, ø 50 мм, з кульовим шарніром
- Комплект кріплень

Арт. №	DN	d, ø [мм]	H [см]	K [см]	UAH/шт.
150.680.00.1	50	50	9	4,7	987,00

Замовляти додатково
- Кришка зливного отвору

Приладдя
- Кришка зливного отвору Geberit d52, для сифона для душових піддонів → с. 105

Сифон для душових піддонів Geberit d90, висота гідрозатвору 30 мм, відвід з PE

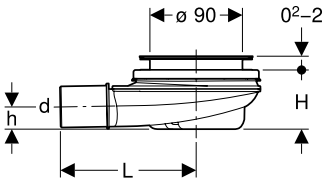

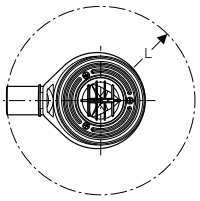

Призначення
- Для душових піддонів зі зливним отвором ø 90 мм
- Для душових піддонів без переливу
- Для використання як підлогового стоку з горизонтальним виходом

Технічні дані

Пропускна здатність зливу за висоти напору води 15 мм	0,5 л/с
Висота гідрозатвора (мм)	30 мм

Характеристики
- На відміну від вимог стандарту EN 274, висота сифона становить лише 30 мм
- Занурювальна трубка демонтується
- Стакан сифона знімний

Обсяг постачання
- Сифон
- Комплект кріплень

Арт. №	DN	З'єднувальні патрубки	d, ø [мм]	L [см]	H [см]	h [см]	UAH/шт.
150.581.00.1	40	PE-HD	40	16,3	5,8	2,2	1'989,00

Замовляти додатково
- Кришка зливного отвору ø 90 мм

Можливість комбінування з
- Кришка зливного отвору Geberit Split d90, для сифона для душових піддонів, висота гідрозатвора 30/50 мм → с. 104
- Кришка зливного отвору Geberit d90, для сифона для душових піддонів, висота гідрозатвору 30 / 50 мм → с. 104

Сифон для душових піддонів Geberit d90, з кришкою зливного отвору, висота гідрозатвору 30 мм, відвід з PE

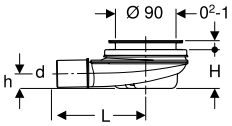

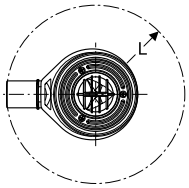

Призначення
- Для душових піддонів зі зливним отвором ø 90 мм
- Для душових піддонів без переливу
- Для використання як підлогового стоку з горизонтальним виходом

Технічні дані

Пропускна здатність зливу за висоти напору води 15 мм	0,5 л/с
Висота гідрозатвора (мм)	30 мм

Характеристики
- На відміну від вимог стандарту EN 274, висота сифона становить лише 30 мм
- Занурювальна трубка демонтується
- Стакан сифона знімний

Обсяг постачання
- Кришка зливного отвору
- Сифон
- Гребінчаста вставка
- Комплект кріплень

Арт. №	Колір / поверхня	DN	З'єднувальні патрубки	d, ø [мм]	L [см]	H [см]	h [см]	UAH/шт.
150.583.21.1	Глянцевий хром	40	PE-HD	40	16,3	5,8	2,2	2'808,00

Сифон для душових піддонів Geberit d90, висота гідрозатвору 50 мм, відвід з PE

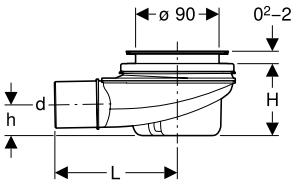

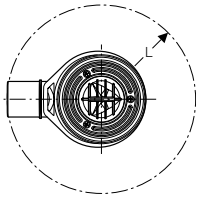

Призначення
- Для душових піддонів зі зливним отвором ø 90 мм
- Для душових піддонів без переливу
- Для використання як підлогового стоку з горизонтальним виходом

Характеристики
- Контроль якості відповідно до EN 274-3
- Занурювальна трубка демонтується
- Стакан сифона знімний

Технічні дані

Пропускна здатність зливу за висоти напору води 15 мм	0,65 л/с
Висота гідрозатвора (мм)	50 мм

Обсяг постачання
- Сифон
- Комплект кріплень

Арт. №	DN	З'єднувальні патрубки	d, ø [мм]	Пропускна здатність зливу [л/с]	L [см]	H [см]	h [см]	UAH/шт.
150.550.00.1	50	PE-HD	50	0,65	16,3	7,8	3,3	1'989,00

Замовляти додатково
- Кришка зливного отвору ø 90 мм

Можливість комбінування з
- Кришка зливного отвору Geberit Split d90, для сифона для душових піддонів, висота гідрозатвора 30/50 мм → с. 104
- Кришка зливного отвору Geberit d90, для сифона для душових піддонів, висота гідрозатвору 30 / 50 мм → с. 104

Сифон для душових піддонів Geberit d90, з кришкою зливного отвору, висота гідрозатвору 50 мм, відвід з PE

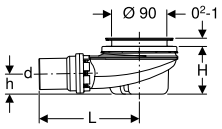

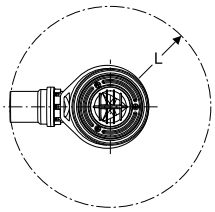

Призначення
- Для душових піддонів зі зливним отвором ø 90 мм
- Для душових піддонів без переливу
- Для використання як підлогового стоку з горизонтальним виходом

Технічні дані

Пропускна здатність зливу за висоти напору води 15 мм	0,65 л/с
Висота гідрозатвора (мм)	50 мм

Характеристики
- Контроль якості відповідно до EN 274-3
- Занурювальна трубка демонтується
- Стакан сифона знімний

Обсяг постачання
- Кришка зливного отвору
- Сифон
- Гребінчаста вставка
- Комплект кріплень

Арт. №	Колір / поверхня	DN	З'єднувальні патрубки	d, ø [мм]	L [см]	H [см]	h [см]	UAH/шт.
150.551.21.1	Глянцевий хром	50	PE-HD	50	16,3	7,8	3,3	2'2805,00
150.552.21.1	Глянцевий хром	40	PE-HD	40	16,3	7,8	3,3	2'808,00

Зливна арматура для умивальників і біде

Донний клапан Geberit з вільним виливом та кришкою клапана

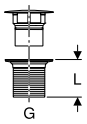

Призначення
- Для умивальників без переливу
- Для біде без видимого переливу

Технічні дані

Матеріал	Латунь хромована

Характеристики
- Кришка клапана з пластику, хромована
- З вбудованим сітчастим фільтром

Обсяг постачання
- Сітчастий фільтр
- Ущільнення

Арт. №	Колір / поверхня	G [дюйм]	L [см]	UAH/шт.
152.050.14.1	Чорний матовий	1 1/4	5	3'681,00
152.050.21.1	Глянцевий хром	1 1/4	5	3'660,00
152.080.14.1	Чорний матовий	1 1/4	8	3'804,00
152.080.21.1	Глянцевий хром	1 1/4	8	3'783,00

Донний клапан Geberit із натискним механізмом

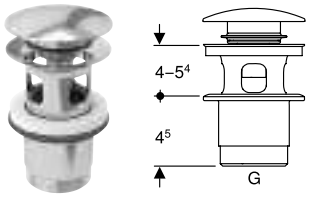

Призначення
- Для умивальників з товщиною матеріалу 40–45 мм в зоні донного клапана
- Для умивальників з переливом

Технічні дані

Матеріал	Латунь хромована

Характеристики
- Донний клапан з можливістю закривання
- Керування за допомогою зовнішньої кришки зливного отвору

Обсяг постачання
- Донний клапан
- Зовнішня кришка зливного отвору

Арт. №	Колір / поверхня	G [дюйм]	UAH/шт.
152.076.21.1	Глянцевий хром	1 1/4	2'36100

Сифон пляшковий Geberit для умивальника, з клапанною розеткою, горизонтальний випуск

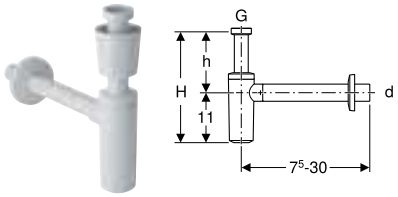

Призначення
- Для умивальників

Технічні дані

Висота гідрозатвора (мм)	75 мм
Матеріал	PP

Характеристики
- Контроль якості відповідно до EN 274-3
- Стійкий до корозії
- Горизонтальний випуск

Обсяг постачання
- Клапанна розетка
- Настінна розетка

Арт. №	Колір / поверхня	d, ø [мм]	G [дюйм]	h [см]	UAH/шт.
151.034.11.1	Альпійський білий	32	1 1/4	6–22	1'200,00
151.035.11.1	Альпійський білий	40	1 1/4	6–22	1'200,00

Сифон пляшковий Geberit для умивальника, горизонтальний випуск

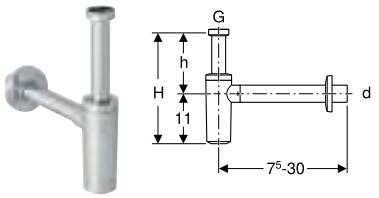

Призначення
- Для умивальників

Технічні дані

Висота гідрозатвора (мм)	75 мм
Матеріал	ABS

Характеристики
- Контроль якості відповідно до EN 274-3
- Стійкий до корозії
- Горизонтальний випуск

Обсяг постачання
- Настінна розетка

Арт. №	Колір / поверхня	d, ø [мм]	G [дюйм]	H [см]	h [см]	UAH/шт.
151.034.14.1	Чорний матовий	32	1 1/4	17–33	6–22	2'079,00
151.034.21.1	Глянцевий хром	32	1 1/4	17–33	6–22	1'719,00
151.035.14.1	Чорний матовий	40	1 1/4	17–33	6–22	2,079,00
151.035.21.1	Глянцевий хром	40	1 1/4	17–33	6–22	1'719,00

Приладдя
- Подовжувач Geberit для пляшкового сифона

Додаток

Комплектуючі 110
Пошук за артикулом..... 111

КОМПЛЕКТУЮЧІ

		Артикул	Ціна, грн. з ПДВ
Сидіння з кришкою Коло тверде, кришка, що накриває сидіння	"для компактів Runa L89201000/ L89200000 (дюропласт, мет.кріплення)"	S110162400	1,584.00
Сидіння з кришкою Коло тверде, кришка, що накриває сидіння, механізм плавного опускання, кріпильні шарніри QuickRelease	" для компактів Runa L8920800/ L89207000, Modo L39000000/ L39003000/ L39004000 (дюропласт, мет.кріплення)"	S110163420	2,007.00
Сидіння з кришкою Коло тверде	"для компактів Status (дюропласт, мет.кріплення)"	S110162380	1,401.00
Сидіння з кришкою Коло тверде, механізм плавного опускання, кріпильні шарніри QuickRelease	"Для компактів Status, Freja L79211000, Freja Premium, Primo Premium (дюропласт, мет.кріплення)"	S110163370	1,797.00
Сидіння з кришкою Коло Freja	"для компактів Freja L79201000 (поліпропілен, мет.кріплення)"	S110142110	567.00
Сидіння з кришкою Коло Solo	"для компактів Solo (поліпропілен, мет.кріплення)"	70117	621.00
Сидіння з кришкою Коло м'яке	"для унітазів Idol та Antysplash (поліпропілен, мет.кріплення)"	S110192130	579.00
Сидіння з кришкою Коло Idol, механізм плавного опускання, кріпильні шарніри QuickRelease	"для підвісних унітазів Idol M1310002U (дюропласт, мет.кріпленн)"	S110163410	1,962.00
Сидіння для дитячого унітазу Коло Bambi без кришки	(поліпропілен, пластикові кріплення)	1101912UA	255.00
Status Керамічний бачок з кришкою	підведення води знизу	2341010UA	1,506.00
Status Чаша унітазу, косий випуск	з комплектом прихованого кріплення	2331000UA	2,31300
Status Чаша унітазу, горизонтальний випуск	з комплектом прихованого кріплення	2331020UA	2,313.00
Runa Керамічний бачок з кришкою	підведення води знизу	L84000000	1,491.00
Runa Чаша унітазу, горизонтальний випуск	для компактів Runa і Modo	L83200000	2,124.00
Runa Чаша унітазу, косий випуск	для компактів Runa і Modo	L83202000	2,124.00
Runa Чаша унітазу, вертикальний випуск		L83203000	2,148.00
Freja Керамічний бачок з кришкою класичний	підведення води знизу	L74000000	1,506.00
Freja Чаша унітазу косий випуск		L73202000	1,962.00
Freja Чаша унітазу горизонтальний випуск		L73200000	1,962.00
Freja Premium Керамічний бачок з кришкою класичний	підведення води знизу	L7400000U	1,506.00
Freja Premium Чаша унітазу горизонтальний випуск	з комплектом прихованого кріплення	L7320000U	2,313.00
Freja Premium Чаша унітазу косий випуск	з комплектом прихованого кріплення	L7320100U	2,313.00
Idol Керамічний бачок з кришкою	підведення води знизу	M1400800U	1,368.00
Idol Чаша унітазу косий випуск		M13202000	1,749.00
Solo Керамічний бачок з кришкою	підведення води знизу	7401400U	1,401.00
Solo Чаша унітазу горизонтальний випуск		73202000	1,974.00
Modo Керамічний бачок з кришкою	підведення води знизу	L34001000	1,503.00
Bambi Керамічний бачок з кришкою	підведення води збоку	104000UA	1,380.00
Bambi Чаша унітазу косий випуск		103200UA	1,830.00
Antysplash Керамічний бачок з кришкою	підведення води знизу	204201UA	1,464.00
Antysplash Чаша унітазу косий випуск		103000UA	2,049.00
Комплект кріплень до унітазів		S110500000	36.00

ПОШУК ЗА АРТИКУЛОМ

Артикульний номер	сторінки
70117	55
5340000	79
5341000	79
5342000	79
5343000	79
5360000	79
5361000	79
5362000	79
5363000	78
70115000	55
79232000	53
88393000	14
88416000	14
89541000	13
89543000	13
89545000	13
96017000	75
99274000	15
101456UA	72
101960UA	72
102140UA	68
102950UA	72
109900UA	68
1101912UA	69
126101UA	74
150.265.11.1	104
150.265.14.1	104
150.265.21.1	104
150.265.46.1	104
150.266.11.1	104
150.266.16.1	104
150.266.21.1	104
150.266.KJ.1	104
150.280.11.1	105
150.280.14.1	105
150.280.21.1	105
150.280.46.1	105
150.281.11.1	103
150.281.21.1	103
150.300.14.1	104
150.300.21.1	104
150.300.KJ.1	104
150.501.00.6	100
150.505.00.6	101
150.520.21.6	101
150.525.21.6	102
150.550.00.1	107
150.551.21.1	107
150.552.21.1	107
150.581.00.1	106
150.583.21.1	106
150.680.00.1	105
150.755.21.6	102
150.756.21.6	103

Артикульний номер	сторінки
151.034.11.1	108
151.034.14.1	108
151.034.21.1	108
151.035.11.1	108
151.035.14.1	108
151.035.21.1	108
152.050.14.1	107
152.050.21.1	107
152.076.21.1	108
152.080.14.1	107
152.080.21.1	107
19026-00U	60
1903300U	60
209905UA	64
2321500UA	20
2321550UA	20
2321600UA	20
2322450UA	20
2323450UA	20
2370000UA	21
2371000UA	21
2395050UA	23
2395250UA	22
2396050UA	23
2396250UA	22
458.103.00.2	98
458.126.00.2	99
550.950.00.1	100
71151-00U	50
71163-00U	50
71950-00U	51
7294200U	50
77000-00U	51
K90123000	16
K90124000	17
K90125000	17
K90126000	17
K91942000	10
K91952000	10
K91962000	11
K93120000	16
K99024000	11
K99025000	11
K99026000	12
K99033000	15
L1000101	87
L1000102	87
L1000601	87
L1000602	87
L1012111	88
L1012112	88
L1012121	88
L1012122	88
L1023511	93

Артикульний номер	сторінки
L1023512	93
L1023521	93
L1023522	93
L1054401	86
L1054402	86
L1054501	86
L1054502	86
L1054601	86
L1054602	86
L1061001	88
L1061002	88
L1061101	88
L1061102	88
L1061201	88
L1061202	88
L1061401	89
L1061402	89
L1100200	90
L1103100	89
L1200100	93
L1221100	94
L31201100	87
L31201200	87
L33333000	93
L39000000	26
L39003000	27
L39004000	28
L51150000	6
L51160000	7
L60003000	90
L60004000	90
L60006000	90
L60121100	91
L60121200	91
L60301000	86
L60302000	86
L60401000	91
L60402000	91
L60403000	91
L62001000	92
L63001000	92
L63002000	92
L63003000	92
L63101000	91
L63102000	91
L63103000	91
L71150000	39
L71155000	39
L71160000	39
L71955000	39
L71965000	39
L72340000	38
L72945000	38
L75000000	47

Артикульний номер	сторінки
L77000000	40
L77100000	40
L79046000	45
L79047000	43
L79201000	44
L79211000	42
L7922000U	41
L7922100U	45
L81950000	32
L81960000	32
L81970000	32
L82735000	32
L89200000	33
L89201000	34
L89206100	35
L89206200	35
L89207000	34
L89208000	33
M1115000U	58
M1115500U	58
M1116000U	58
M1300000U	59
M1310002U	59
PWP2341000	81
PWP2351000	81
PWP2361000	81
PWP2372000	81
PWP2373000	82
PWP2376000	82
PWP2382000	81
PWP2383000	82
PWP2392000	81
PWP2393000	82
S110142110	46
S110162380	73
S110162400	74
S110163370	73
S110163410	61
S110163420	74
S110192130	73
S79218-00U	52
S7921800UA	53
S7923200UA	54
SU00016	82
SU00017	83
XWP135000N	80
XWP136000N	80
XWP137000N	80
XWP354000N	80
XWP355000N	80
XWP356000N	80
XWP357000N	80
XWP3650000N	78
XWP3660000N	78

Артикульний номер	сторінки
XWP3670000N	78
XWP3677000N	78

10	РОКІВ ДОСТУПНІСТЬ ЗАПАСНИХ ЧАСТИН
10	РОКІВ ГАРАНТІЇ НА КЕРАМІКУ ТА АКРИЛ
2	РОКИ ГАРАНТІЇ НА МЕБЛІ

reddot award 2016
winner

Red Dot Design Award
dla mebli KOŁO TWINS

KOLO
Geberit Group

ТОВ «Геберіт Трейдінг»

04073, Україна, м. Київ,
пр. Степана Бандери, 9
корпус 6, вхід 5А, оф. 6-301
geberit.ua@geberit.com

Кол-центр:
0 800 502 606
(дзвінки зі стаціонарних та мобільних номерів в межах України – безкоштовно)

Facebook Геберіт Україна
www.facebook.com/Geberit.UKR

WWW.KOLO.UA